permobil | SEATING + POSITIONING

ROHO® Heavy Duty Cushion Cover (COV-HD)

Instructions for Use

For additional information about using this cover, refer to the instructions provided with the compatible ROHO cushion.

Supplier: This manual must be given to the user of this product. Operator (Individual or Caregiver): Before using this product, read the instructions and save for future reference.

Incident Reporting: In the event of a serious incident or injury, contact Customer Support.

"⚠Warning" Indicates that not following the specified instructions may lead to hazardous conditions resulting in serious injury.

Intended Use: The ROHO Heavy Duty Cushion Cover is a fluid-resistant textile enclosure intended to protect the cushion from solid debris or liquids.

In addition to the intended use statement, a clinician should be consulted regarding use of this cover within the individual's overall care regimen and including any need for large-print instructions or other assistive technology.

Compatibility: Compatible cushions are shown on the cover care label.

⚠ **Warnings:** Periodically, inspect the cover for damage and replace if necessary. • If you are unable to perform any steps, seek assistance. • The cushion surface will acclimate to the surrounding temperature. Take appropriate precautions, especially when the cushion will contact unprotected skin. • When possible, use hook and loop fasteners to further secure the cushion to the chair. Hook fasteners are available upon request.

Cover Placement:

1. Using the directional patch (A) for correct orientation, place the cushion inside the cover.

   Make sure the air cells (B) face up and the non-skid bottom of the cover (Y) faces down.

   The front (X) of the cushion and the inflation valve (C) should face the zipper (D).
2. With all components tucked inside the cover, including the inflation valve, close the zipper completely. The cushion should lie flat inside the cover with all air cells covered.

Cover Removal: Unzip and remove the cover from the cushion.

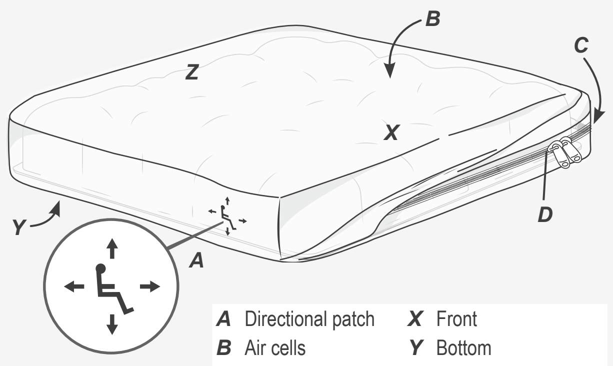

A Directional patch
B Air cells
C Inflation valve
D Zipper
X Front
Y Bottom
Z Back

Cover Care:

⚠ **Warnings:** Clean the product regularly and when it becomes soiled. If the product becomes soiled, or between use by different individuals, first clean and then disinfect. Check the product for proper functioning. • Follow all manufacturer bleach container safety guidelines. • This product does not require sterilization; DO NOT autoclave.

Notes: Remove any hook fastener pieces from the bottom of the cover prior to cleaning and disinfecting. • Wash with like colors.

To Clean: Remove the cover. Machine wash warm with mild detergent, gentle cycle, or wipe clean with neutral detergent and water. Rinse thoroughly. Tumble dry low or air dry.

40C ⊙ I

To Disinfect: Hand wash, using 1 part household liquid bleach per 9 parts water. Keep the product wet with the bleach solution for 10 minutes, then rinse thoroughly. Or machine wash in hot water (60°C). Tumble dry low or air dry.

✋ + △ 1:9 or 60C

⊙ I

Note about sanitization: Washing machines certified to NSF Protocol P172 are designed to heat water to 60°C.

Recommendation: When washing by hand, use room-temperature water.

Symbols Glossary

REF	Model number	WDH	Size (width x depth x height)	CL	Cleaning instructions	40C	Machine wash warm, gentle.	✋	Hand wash.
FITS	Fits		Date of manufacture	DI	Disinfecting instructions	60C	Machine wash hot, normal, at the temperature shown.	⊙	Tumble dry low.
LOT	Batch code	☑	Meets flammability	🏭	Manufacturer	△ 1:9	Bleach (1 part bleach: 9 parts water).		
MD	Medical Device	ℹ	Consult instructions for use	EC REP	Authorized representative in the European Community				

Cover Materials: Two-way stretch, fluid-resistant top and sides; non-skid bottom; with a zipper located in the front of the cover. Refer to the cover care label for material content and for compliance to flammability requirements. Cover expected lifetime: 1 year

Disposal: The components of the products in this manual are associated with no known environmental hazards when properly used and when disposed of in accordance with all local/regional regulations. At the end of its useful life, treat as healthcare waste and dispose of according to local healthcare-waste guidelines. Incinerate with other healthcare waste. Incineration must be performed by a qualified, licensed waste management facility.

Limited Warranty Term: 6 months; see also the Limited Warranty Supplement provided with the cushion, or contact Customer Support.

ROHO® is a registered trademark of Permobil.
ROHO, Inc. is a part of Permobil Seating and Positioning.
Product information is changed as needed; current product information is available at permobilus.com.

ES - Español

Funda ultrarresistente para cojín ROHO® (COV-HD)

Instrucciones de uso

Consulte las instrucciones que se incluyen con el cojín compatible ROHO para obtener más información acerca del uso de esta funda.

Proveedor: Este manual debe entregarse al usuario del producto. Usuario (interesado o cuidador): Antes de usar este producto, lea las instrucciones y guárdelas para consultarlas en el futuro.

Notificación de incidentes: en caso de producirse incidentes o lesiones graves, póngase en contacto con el servicio de atención al cliente.

«⚠Advertencia» indica que no seguir las instrucciones especificadas puede provocar una situación de peligro que ocasionaría lesiones graves.

Uso previsto: La funda ultrarresistente para cojín ROHO es una cubierta textil resistente a los líquidos indicada para proteger el cojín de residuos sólidos o líquidos.

Además de la declaración de uso previsto, debe consultarse al personal clínico acerca del uso de esta funda en el marco del régimen general de atención al paciente y en caso de necesitar instrucciones impresas en letra grande u otras tecnologías de asistencia.

Compatibilidad: los cojines compatibles se muestran en la etiqueta de cuidados de la funda.

⚠ **Advertencias:** revise de manera periódica la funda en busca de desperfectos y reemplácela si fuera necesario. • Si no puede llevar a cabo ninguno de los pasos, pida asistencia. • La superficie del cojín se aclimatará a la temperatura circundante. Tome las precauciones pertinentes, sobre todo si el cojín entra en contacto con piel desprotegida. • Si es posible, use los cierres de velcro para afianzar aún más el cojín en la silla. Hay cierres de velcro disponibles a petición del cliente.

Colocación de la funda:

1. Meta el cojín dentro de la funda guiándose por la marca direccional (A) para una orientación correcta.

   Asegúrese de que las cámaras de aire (B) queden mirando hacia arriba y la base antideslizante (Y), hacia abajo.

   La parte delantera (X) del cojín y la válvula de inflado (C) deben quedar del lado de la cremallera (D).
2. Cuando todos los componentes, incluida la válvula de inflado, estén dentro de la funda, cierre la cremallera por completo. El cojín debe quedar asentado horizontalmente dentro de la funda con todas las cámaras de aire cubiertas.

Retirada de la funda: Abra la cremallera y extraiga el cojín de la funda.

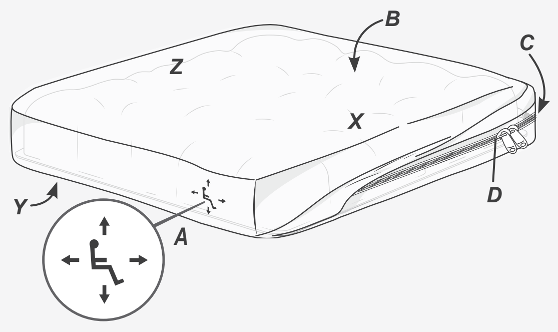

A Marca direccional
B Cámaras de aire
C Válvula de inflado
D Cremallera
X Parte delantera
Y Base
Z Parte posterior

Cuidado de la funda:

⚠ **Advertencias:** Limpie el producto con regularidad y cuando se ensucie. Si el producto se ensucia o se usa con diferentes personas, primero límpielo y después desinféctelo. Compruebe que el producto funciona correctamente. • Siga todas las directrices de seguridad del contenedor del fabricante de lejía. • Este producto no precisa esterilización. NO ESTERILIZAR en autoclave.

Notas: Retire cualquier resto de los cierres de velcro de la funda antes de limpiarla y desinfectarla. • Lávela con colores parecidos.

Limpieza: Retire la funda. Lávela a máquina con agua tibia y un detergente suave, ciclo de ropa delicada, o pásele un paño con agua y un detergente neutro. Enjuáguela abundantemente. Seque la funda a baja temperatura en secadora o al aire.

40C ⊙ I

Desinfección: Lave la funda a mano con 1 parte de lejía doméstica diluida en 9 partes de agua. Mantenga la funda mojada con la solución de lejía durante 10 minutos y, a continuación, enjuáguela abundantemente. También puede lavarla a máquina en agua caliente (60 °C). Seque la funda a baja temperatura en secadora o al aire.

✋ + △ 1:9 o 60C

⊙ I

Nota sobre la higienización: Las lavadoras certificadas con el protocolo NSF P172 están diseñadas para calentar agua hasta 60 °C. Recomendación: Si lava la funda a mano, utilice agua a temperatura ambiente.

Glosario de símbolos

REF	Número de modelo	WDH	Tamaño (anchura x profundidad x altura)	CL	Instrucciones de limpieza	40C	Lavar a máquina con agua tibia, ciclo delicado.	✋	Lavar a mano.
FITS	Tamaño para el que resulta apto		Fecha de fabricación	DI	Instrucciones de desinfección	60C	Lavar a máquina en caliente, ciclo normal, a la temperatura indicada.	⊙	Secar a baja temperatura.
LOT	Código de lote	☑	Conforme a normas de inflamabilidad	🏭	Fabricante	△ 1:9	Lejía (1 parte de lejía: 9 partes de agua).		
MD	Producto sanitario	ℹ	Consulte las instrucciones de uso	EC REP	Representante autorizado en la Unión Europea				

Materiales de la funda: Laterales y parte superior elásticos y resistentes a líquidos; base antideslizante; cremallera en la parte delantera de la funda. Consulte la etiqueta de cuidado de la funda para conocer el contenido del material y su conformidad con los requisitos de inflamabilidad. Vida útil prevista de la funda: 1 año

Eliminación: los componentes de los productos descritos en este manual no se asocian a ningún riesgo ambiental conocido si se utilizan de forma correcta y se eliminan de acuerdo con la normativa local/regional. Al final de la vida útil del producto, trátelo como un residuo sanitario y elimínelo siguiendo las directrices locales aplicables para residuos sanitarios. Incinérelo con otros residuos sanitarios. La incineración se realizará en una instalación cualificada y autorizada para la gestión de residuos.

Periodo de garantía limitada: 6 meses; consulte también el anexo de garantía limitada incluido con el cojín o póngase en contacto con atención al cliente.

ROHO® es una marca registrada de Permobil.
ROHO, Inc. pertenece a Permobil Seating and Positioning.
La información del producto se modifica según sea necesario; la información actual del producto está disponible en permobilus.com.

FR - Français

Housse de coussin résistante ROHO® (COV-HD)

Mode d'emploi

Pour des informations supplémentaires sur l'utilisation de cette housse, se reporter aux instructions fournies avec le coussin ROHO compatible.

Fournisseur : le présent manuel doit être remis à l'utilisateur de ce produit. Utilisateur (personne en fauteuil ou aidant naturel) : avant d'utiliser ce produit, lisez les présentes instructions et conservez-les pour pouvoir les consulter ultérieurement.

Signalement des incidents : en cas d'incident grave ou de blessure, contacter le service à la clientèle.

« ⚠Avertissement » indique que le non-respect des instructions spécifiées pourrait entraîner des conditions dangereuses susceptibles de causer des blessures graves.

Utilisation prévue : la housse de coussin résistante ROHO est une couverture textile étanche conçue pour protéger le coussin des débris solides ou les liquides.

Outre la déclaration d'utilisation prévue, un clinicien doit être consulté concernant l'utilisation de cette housse dans le cadre du programme de soins général de la personne, y compris la fourniture éventuelle d'un mode d'emploi imprimé en gros caractères ou d'autres technologies d'assistance.

Compatibilité : les coussins compatibles sont indiqués sur l'étiquette d'entretien de la housse.

⚠ **Avertissements :** inspecter périodiquement la housse pour vérifier qu'elle n'est pas endommagée et la remplacer si nécessaire. • Demander de l'aide pour effectuer ces tâches au besoin. • La surface du coussin va s'acclimater à la température ambiante. Prendre les précautions appropriées, en particulier lorsque le coussin sera en contact avec de la peau non protégée. • Lorsque cela est possible, utiliser les attaches Velcro pour bien fixer le coussin au fauteuil. Des bandes Velcro sont disponibles sur demande.

Mise en place de la housse :

1. À l'aide du logo directionnel (A), placer le coussin à l'intérieur de la housse.

   S'assurer que les cellules pneumatiques (B) sont orientées vers le haut et le fond antidérapant de la housse (Y) est orienté vers le bas.

   L'avant (X) du coussin et la valve de gonflage (C) doivent faire face à la fermeture à glissière (D).
2. Une fois que tous les composants sont rentrés à l'intérieur de la housse, y compris la valve de gonflage, fermer complètement la fermeture à glissière. Le coussin doit être à plat à l'intérieur de la housse et toutes les cellules pneumatiques doivent être couvertes.

Retrait de la housse : ouvrir la fermeture à glissière et retirer la housse du coussin.

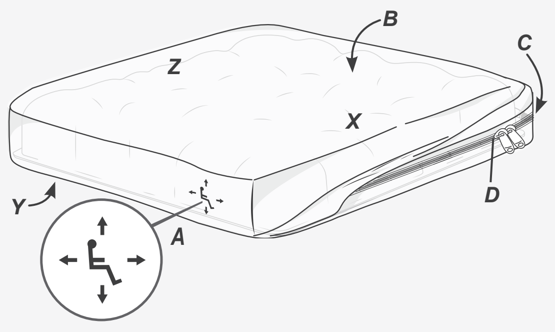

A Logo directionnel
B Cellules pneumatiques
C Valve de gonflage
D Fermeture à glissière
X Avant
Y Fond
Z Arrière

Entretien de la housse :

⚠ **Avertissements :** nettoyer le produit régulièrement et lorsqu'il est souillé. Si le produit est souillé, ou entre deux utilisations par des personnes différentes : nettoyer d'abord, puis désinfecter. Vérifier que le produit fonctionnement correctement. • Suivre toutes les consignes de sécurité du fabricant concernant le récipient d'eau de javel. • Ce produit ne doit pas être stérilisé ; NE PAS passer à l'autoclave.

Remarques : retirer toute attache Velcro au fond de la housse avant le nettoyage et la désinfection. • Laver avec des articles de couleurs semblables.

Pour nettoyer : retirer la housse. Laver à la machine à l'eau tiède avec un détergent doux, cycle délicat, ou nettoyer à la main avec un détergent neutre et de l'eau. Rincer abondamment. Sécher à la machine à basse température ou à l'air.

40C ⊙ I

Pour désinfecter : laver à la main, en utilisant une solution javellisée (une dose d'eau de javel pour 9 doses d'eau). Laisser le produit en contact avec la solution javellisée pendant 10 minutes, puis rincer abondamment. Ou bien, laver à la machine à l'eau chaude (60 °C). Sécher à la machine à basse température ou à l'air.

✋ + △ 1:9 ou 60C

⊙ I

Remarque concernant l'aseptisation : les machines à laver certifiée protocole NSF P172 sont conçues pour chauffer l'eau à 60 °C. Recommandation : lors du lavage à la main, utiliser de l'eau à la température ambiante.

Glossaire des symboles

REF	Numéro de modèle	WDH	Taille (largeur x profondeur x hauteur)	CL	Instructions concernant le nettoyage	40C	Laver à la machine à l'eau tiède, cycle délicat	✋	Laver à la main
FITS	Formes		Date de fabrication	DI	Instructions concernant la désinfection	60C	Laver à la machine à l'eau chaude, cycle normal, à la température indiquée	⊙	Sécher à la machine à basse température
LOT	Code de lot	☑	Conforme aux normes d'inflammabilité	🏭	Fabricant	△ 1:9	Eau de javel (1 dose pour 9 doses d'eau)		
MD	Dispositif médical	ℹ	Consulter le mode d'emploi	EC REP	Représentant autorisé dans la Communauté européenne				

Matières de la housse : dessus et côtés en tissu bi-extensible étanche ; fond antidérapant ; fermeture à glissière à l'avant de la housse. Se reporter à l'étiquette d'entretien de la housse pour connaître la composition des matières ainsi que la conformité du produit avec les exigences en matière d'inflammabilité. Durée de vie prévue de la housse : 1 an.

Élimination : les composants des produits décrits dans ce manuel ne sont associés à aucun risque environnemental connu lorsqu'ils sont correctement utilisés et éliminés conformément aux réglementations locales/régionales. À la fin de sa vie utile, traiter le produit comme un déchet sanitaire et le jeter conformément aux directives locales concernant ce type de déchet. Incinérer avec les autres déchets sanitaires. Leur incinération doit être effectuée par un établissement de gestion des déchets compétent et agréé.

Conditions de la garantie limitée : 6 mois ; voir aussi le supplément à la garantie limitée fourni avec le coussin, ou contacter le service à la clientèle.

ROHO® est une marque déposée de Permobil.
ROHO, Inc. fait partie du groupe Permobil Seating and Positioning.
Les informations relatives aux produits peuvent être modifiées selon les besoins ; les informations actuelles relatives aux produits sont disponibles sur le site permobilus.com.

DE - Deutsch

ROHO® Hochleistungskissenbezug (COV-HD)

Gebrauchsanweisung

Weitere Gebrauchsinformationen für diesen Bezug sind der im Lieferumfang des kompatiblen ROHO Kissens enthaltenen Gebrauchsanleitung zu entnehmen.

Lieferant: Dieses Handbuch muss dem Benutzer dieses Produkts ausgehändigt werden.
Bediener (Benutzer oder Betreuer): Lesen Sie vor der Verwendung dieses Produkts die Gebrauchsanleitung durch und bewahren Sie sie zum späteren Nachschlagen auf.

Vorfallmeldung: Nehmen Sie bei schwerwiegenden Vorfällen oder Verletzungen mit dem Kunden-Support Kontakt auf.

„⚠Warnhinweis" Weist darauf hin, dass die Nichtbeachtung der angegebenen Vorgehensweise zu potenziell gefährlichen Gegebenheiten führen kann, die schwere Verletzungen zur Folge haben können.

Verwendungszweck: Mit dem flüssigkeitsresistenten ROHO Hochleistungskissenbezug soll das Kissen vor Feststoffverschmutzung und Flüssigkeiten geschützt werden.

Zusätzlich zur Erklärung des Verwendungszwecks gilt Folgendes: Hinsichtlich der Verwendung des Bezugs im Rahmen der Gesamtbehandlung der betroffenen Person ist ein Arzt zu konsultieren. Dies gilt auch für eine möglicherweise erforderliche Gebrauchsanleitung in Großdruck und andere unterstützende Technologien.

Kompatibilität: Kompatible Kissen sind auf dem Pflegeschild für den Bezug angegeben.

⚠ **Warnhinweise:** Überprüfen Sie den Bezug regelmäßig auf Schäden und ersetzen Sie ihn gegebenenfalls. • Sind Sie nicht in der Lage, alle Schritte auszuführen, bitten Sie um Hilfe. • Die Kissenoberfläche passt sich an die Umgebungstemperatur an. Treffen Sie geeignete Vorsichtsmaßnahmen, insbesondere wenn das Kissen mit ungeschützter Haut in Berührung kommt. • Befestigen Sie das Kissen nach Möglichkeit zusätzlich mit Klettverschlüssen am Stuhl. Klettverschlüsse sind auf Anfrage erhältlich.

Anbringen des Bezugs:

1. Ziehen Sie den Bezug über das Kissen und verwenden Sie dabei das Richtungsetikett (A) als Orientierungshilfe.

   Achten Sie darauf, dass die Luftzellen (B) nach oben zeigen und die rutschfeste Unterseite des Bezugs (Y) nach unten weist.

   Die Vorderseite (X) des Kissens und das Füllventil (C) sollten zum Reißverschluss (D) zeigen.
2. Wenn sich alle Komponenten einschließlich des Füllventils im Bezug befinden, schließen Sie den Reißverschluss vollständig. Das Kissen sollte flach im Bezug liegen und alle Luftzellen sollten abgedeckt sein.

Abnehmen des Bezugs: Öffnen Sie den Reißverschluss und nehmen Sie den Bezug vom Kissen ab.

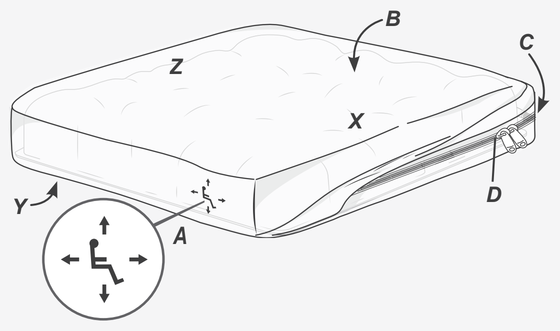

A Richtungsetikett
B Luftzellen
C Füllventil
D Reißverschluss
X Vorderseite
Y Unterseite
Z Rückseite

Pflege des Bezugs:

⚠ **Warnhinweise:** Reinigen Sie das Produkt regelmäßig und wenn es schmutzig geworden ist. Nachdem das Produkt schmutzig geworden ist oder bevor es von einer anderen Person benutzt wird, nehmen Sie zuerst eine Reinigung und dann eine Desinfektion vor. Prüfen Sie das Produkt auf ordnungsgemäße Funktion. • Befolgen Sie alle auf dem Bleichmittelbehälter angegebenen Sicherheitshinweise des Herstellers. • Dieses Produkt muss nicht sterilisiert werden; NICHT im Autoklaven sterilisieren.

Hinweise: Entfernen Sie vor der Reinigung und Desinfektion alle Klettverschlussteile von der Unterseite des Bezugs. • Mit ähnlichen Farben waschen.

So reinigen Sie den Bezug: Nehmen Sie den Bezug ab. In der Waschmaschine warm mit einem milden Reinigungsmittel im Schonwaschgang waschen, oder mit einem neutralen Reinigungsmittel und Wasser sauber wischen. Gründlich spülen. Im Wäschetrockner bei geringer Temperatur oder an der Luft trocknen.

40C ⊙ I

So desinfizieren Sie den Bezug: Von Hand in einer Mischung aus 1 Teil flüssigem Bleichmittel für Haushaltszwecke und 9 Teilen Wasser waschen. Das Produkt 10 Minuten lang gut mit Bleichmittellösung befeuchtet halten und dann gründlich spülen. Der Bezug kann auch bei 60 °C in der Waschmaschine gewaschen werden. Im Wäschetrockner bei geringer Temperatur oder an der Luft trocknen.

✋ + △ 1:9 oder 60C

⊙ I

Hinweis zur Desinfizierung: Waschmaschinen mit Zertifikat gemäß NSF Protocol P172 sind für die Erhitzung von Wasser auf 60 °C ausgelegt. Empfehlung: Verwenden Sie für die Handwäsche zimmerwarmes Wasser.

Symbolverzeichnis

REF	Modellnummer	WDH	Größe (Breite x Tiefe x Höhe)	CL	Reinigungsanleitung	40C	Maschinenwäsche, warm, Schonwaschgang	✋	Handwäsche
FITS	Passformen		Herstellungsdatum	DI	Desinfektionsanleitung	60C	Maschinenwäsche, heiß, normaler Waschgang bei der angegebenen Temperatur	⊙	Im Wäschetrockner bei geringer Temperaturstufe trocknen
LOT	Chargenbezeichnung	☑	Erfüllt Vorschriften zur Entflammbarkeit	🏭	Hersteller	△ 1:9	Bleichlösung (1 Teil Bleichmittel: 9 Teile Wasser)		
MD	Medizinprodukt	ℹ	Gebrauchsanweisung beachten	EC REP	Bevollmächtigter in der Europäischen Gemeinschaft				

Materialien des Bezugs: Zweiwege-Stretch, flüssigkeitsresistente Oberseite und Seitenflächen, Unterseite rutschfest; Reißverschluss an der Vorderseite des Bezugs. Angaben zur Materialzusammensetzung und Erfüllung von Entflammbarkeitsanforderungen sind dem Pflegeetikett des Bezugs zu entnehmen. Erwartete Nutzdauer des Bezugs: 1 Jahr.

Entsorgung: Die Komponenten der in diesem Handbuch beschriebenen Produkte bergen bei ordnungsgemäßem Gebrauch und bei Entsorgung in Übereinstimmung mit allen lokalen/regionalen Vorschriften keine bekannten Umweltgefahren. Behandeln Sie sie am Ende ihrer Nutzdauer als medizinischen Abfall und entsorgen Sie sie in Übereinstimmung mit den entsprechend geltenden Vorschriften. Sie müssen mit anderem medizinischen Abfall verbrannt werden. Die Verbrennung muss von einer qualifizierten, lizenzierten Müllverbrennungseinrichtung vorgenommen werden.

Laufzeit der beschränkten Garantie: 6 Monate. Ziehen Sie auch das im Lieferumfang des Produkts enthaltene Beiblatt zur beschränkten Garantie zu Rate, oder wenden Sie sich an den Kunden-Support.

ROHO® ist eine eingetragene Marke von Permobil.
ROHO, Inc. gehört zu Permobil Seating and Positioning.
Produktinformationen werden bei Bedarf geändert. Aktuelle Produktinformationen stehen unter permobilus.com zur Verfügung.

IT - Italiano

Fodera heavy-duty per cuscino ROHO® (COV-HD)

Istruzioni per l'uso

Per ulteriori informazioni su come usare questa fodera, vedere le istruzioni fornite con il cuscino ROHO compatibile.

Fornitore – Il presente manuale deve essere consegnato all'utilizzatore del prodotto.
Operatore (utilizzatore o caregiver) – Prima di usare questo prodotto, leggere le istruzioni e conservarle tenendole a portata di mano.

Segnalazione di incidenti – Nel caso si verifichi una lesione o un incidente grave, rivolgersi all'assistenza clienti.

"⚠Avvertenza" Indica che la mancata osservanza delle istruzioni specificate potrebbe determinare condizioni pericolose con conseguenti lesioni gravi.

Uso previsto – La fodera heavy-duty per cuscino ROHO è un tessuto di rivestimento concepito per proteggere il cuscino da sostanze sporcanti solide o liquide.

Oltre ad attenersi alle modalità d'uso specificate, occorre consultarsi con un medico riguardo all'uso di questa fodera nell'ambito del regime di cura complessivo dell'utilizzatore e tenendo presente la necessità di includere istruzioni stampate a grandi caratteri o altra tecnologia assistiva.

Compatibilità – I cuscini compatibili sono specificati sull'etichetta con le istruzioni per la cura della fodera.

⚠ **Avvertenze –** Controllare periodicamente se la fodera è danneggiata e sostituirla se necessario. • Se non si è in grado di eseguire uno qualsiasi dei seguenti passaggi, richiedere assistenza. • La superficie del cuscino si adatta alla temperatura circostante. Prendere le precauzioni appropriate, specialmente nei casi in cui il cuscino viene a contatto con la cute non protetta. • Quando possibile, impiegare fascette in velcro per fissare ulteriormente il cuscino alla sedia. A richiesta sono disponibili fascette in velcro adatte.

Inserimento del cuscino nella fodera

1. Usando l'apposita etichetta (A) per orientare correttamente il cuscino, introdurlo nella fodera.

   Accertarsi che le celle gonfiabili (B) siano rivolte verso l'alto e che la base antiscivolo (Y) della fodera sia rivolta verso il basso.

   La parte anteriore (X) del cuscino e la valvola di gonfiaggio (C) devono essere rivolte verso la cerniera lampo (D).
2. Una volta introdotti tutti i componenti nella fodera, compresa la valvola di gonfiaggio, chiudere completamente la cerniera lampo. Il cuscino deve essere piatto all'interno della fodera con tutte le celle gonfiabili coperte.

Rimozione della fodera – Aprire la cerniera lampo ed estrarre la fodera dal cuscino.

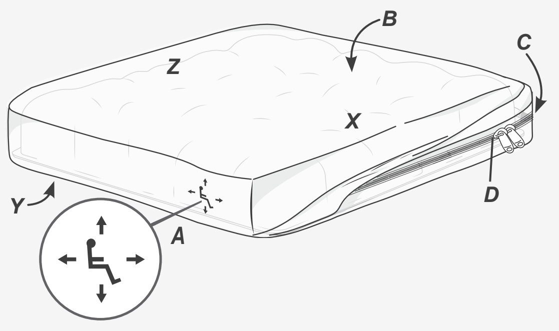

A Etichetta per l'orientamento
B Celle gonfiabili
C Valvola di gonfiaggio
D Cerniera lampo
X Parte anteriore
Y Base
Z Parte posteriore

Cura della fodera

⚠ **Avvertenze –** Pulire il prodotto periodicamente e quando diventa sporco. Se il prodotto diventa sporco oppure negli intervalli fra l'uso da parte di più persone, disinfettarlo dopo averlo pulito e accertarsi che la sua funzionalità non sia stata compromessa. • Seguire tutte le linee guida per la sicurezza fornite dal produttore riportate sul contenitore della candeggina utilizzata. • Questo prodotto non richiede sterilizzazione; NON autoclavare.

Note – Rimuovere eventuali fascette in velcro dalla base della fodera prima della pulizia e disinfezione. • Lavare con colori simili.

Istruzioni per la pulizia – Rimuovere la fodera. Lavarla in lavatrice con acqua tiepida e detersivo delicato, ciclo per tessuti delicati oppure lavare a mano strofinando con un detergente neutro e acqua. Sciacquare accuratamente. Asciugare in asciugatrice a bassa temperatura o lasciare asciugare all'aria.

40C ⊙ I

Istruzioni per la disinfezione – Lavare a mano usando candeggina liquida per uso domestico e acqua nel rapporto 1:9; lasciare il prodotto impregnato della soluzione di candeggina per 10 minuti e poi sciacquarlo bene. Oppure lavare in lavatrice con acqua calda (60 °C). Asciugare in asciugatrice a bassa temperatura o lasciare asciugare all'aria.

✋ + △ 1:9 oppure 60C

⊙ I

Nota sulla sanificazione – Le lavatrici certificate a norma del protocollo NSF P172 sono progettate per riscaldare l'acqua a 60 °C. Consiglio: quando si lava a mano, usare acqua a temperatura ambiente.

Glossario dei simboli

REF	Codice del modello	WDH	Dimensioni (larghezza x profondità x altezza)	CL	Istruzioni per la pulizia	40C	Lavare in lavatrice con acqua tiepida e ciclo per tessuti delicati	✋	Lavare a mano
FITS	Misura adatta		Data di fabbricazione	DI	Istruzioni per la disinfezione	60C	Lavare in lavatrice con acqua calda, ciclo normale, alla temperatura mostrata	⊙	Asciugare in asciugatrice a bassa temperatura
LOT	Codice del lotto	☑	Soddisfa i requisiti di antinfiammabilità	🏭	Produttore	△ 1:9	Candeggina (1 parte di candeggina: 9 parti di acqua)		
MD	Dispositivo medico	ℹ	Consultare le istruzioni per l'uso	EC REP	Mandatario nella Comunità Europea				

Materiali della fodera – Tessuto elastico in entrambe le direzioni, parte superiore e parti laterali resistenti ai liquidi; base antiscivolo; una cerniera lampo sulla parte anteriore della fodera. Per la composizione dei materiali e la conformità ai requisiti di antinfiammabilità, vedere l'etichetta della singola fodera riportante le istruzioni per la cura. Durata prevista della fodera: 1 anno.

Smaltimento – I componenti dei prodotti descritti nel presente manuale non sono associati ad alcun rischio ambientale noto se utilizzati correttamente e smaltiti in conformità a tutte le norme di legge. Al termine della sua vita utile, trattare ciascun prodotto come rifiuto sanitario e smaltirlo in conformità alle direttive locali sui rifiuti sanitari. Incenerirlo insieme ad altri rifiuti sanitari. L'incenerimento deve essere effettuato presso un impianto di gestione dei rifiuti qualificato e autorizzato.

Termine della garanzia limitata: 6 mesi; vedere anche il supplemento alla garanzia limitata fornito con il cuscino oppure contattare il servizio di assistenza.

ROHO® è un marchio registrato di Permobil.
ROHO, Inc. è una società del gruppo Permobil Seating and Positioning.
Le informazioni sul prodotto vengono modificate secondo necessità; sul sito permobilus.com sono disponibili informazioni aggiornate.

NL - Nederlands

ROHO®-kussenhoes voor zwaar gebruik (COV-HD)

Gebruiksaanwijzing

Voor bijkomende informatie over het gebruik van deze hoes, raadpleegt u de instructies die met het compatibele ROHO-kussen zijn meegeleverd.

Leverancier: Deze handleiding moet aan de gebruiker van dit product worden gegeven.
Gebruiker (persoon of verzorger): Voordat u dit product gebruikt, moet u de instructies lezen en voor toekomstig gebruik bewaren.

Melden van incidenten: Neem contact op met Klantenondersteuning als zich een ernstig incident of letsel voordoet.

"⚠Waarschuwing" geeft aan dat het niet navolgen van de gespecificeerde instructies tot gevaarlijke toestanden kan leiden die ernstig letsel tot gevolg hebben.

Beoogd gebruik: De ROHO-kussenhoes voor zwaar gebruik is een vloeistofbestendig textielen omhulsel dat bedoeld is om het kussen te beschermen tegen vast vuil of vloeistoffen**.**

Naast de uitspraak over beoogd gebruik, dient een arts te worden geraadpleegd over het gebruik van deze hoes in het kader van het algehele zorgprogramma van de persoon, met inbegrip van de eventuele noodzaak voor in grote letters afgedrukte instructies of voor andere ondersteunende technologie.

Compatibiliteit: Compatibele kussens worden weergegeven op het hoeslabel met verzorgingsinstructies.

⚠ **Waarschuwingen:** Controleer de hoes geregeld op schade en vervang indien nodig. • Als u een of meer stappen niet kunt uitvoeren, roep dan hulp in. • De temperatuur van het kussenoppervlak past zich aan de omgevingstemperatuur aan. De juiste voorzorgsmaatregelen dienen te worden getroffen, vooral als het kussen met onbeschermde huid in aanraking zal komen. • Gebruik wanneer mogelijk het klittenband om het kussen stevig op de stoel vast te maken. Het klittenband is verkrijgbaar op verzoek.

Plaatsen van de hoes:

1. Gebruik de patch met richtingsaanwijzingen (A) voor de juiste oriëntatie en steek het kussen in de hoes.

   Zorg ervoor dat de luchtcellen (B) naar boven zijn gericht en de antisliplaag van de hoes (Y) naar beneden is gericht.

   De voorkant (X) van het kussen en het opblaasventiel (C) moeten naar de rits (D) zijn gericht.
2. Als alle onderdelen in de hoes zitten, inclusief het opblaasventiel, de rits helemaal dichttrekken. Het kussen dient plat in de hoes te liggen en alle luchtcellen moeten bedekt zijn.

Verwijderen van de hoes: Open de rits van de hoes en neem het kussen uit de hoes.

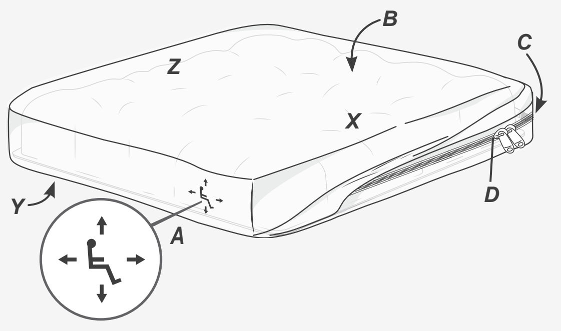

A Patch met richtingsaanwijzingen
B Luchtcellen
C Opblaasventiel
D Rits
X Voorkant
Y Onderkant
Z Achterkant

Verzorging van de hoes:

⚠ **Waarschuwingen:** Reinig het product regelmatig en wanneer het vuil wordt. Als het product vuil wordt, of tussendoor als verschillende personen er gebruik van maken, eerst reinigen en daarna desinfecteren. Controleer dat het product juist functioneert. • Volg alle veiligheidsrichtlijnen wat betreft de bleekmiddelcontainer die door de fabrikant zijn verschaft. • Het is niet nodig dit product te steriliseren; NIET autoclaveren.

NB: Verwijder stukken klittenband van de onderkant van de hoes alvorens de hoes te reinigen en te desinfecteren. • Wassen met gelijkaardige kleuren.

Reinigen: Verwijder de hoes. Was met een mild wasmiddel in de wasmachine, langzame cyclus, of veeg af met een neutraal wasmiddel en water. Grondig spoelen. Op een lage stand drogen in de droogtrommel of aan de lucht laten drogen.

40C ⊙ I

Desinfecteren: Met de hand wassen; gebruik 1 deel huishoudelijk bleekmiddel voor 9 delen water. Houd het product gedurende 10 minuten nat met de bleekmiddeloplossing. Daarna grondig spoelen. Of in de wasmachine in heet water wassen (60 °C). Op een lage stand drogen in de droogtrommel of aan de lucht laten drogen.

✋ + △ 1:9 of 60C

⊙ I

Opmerking over ontsmetten: Wasmachines met NSF Protocol P172 certificatie zijn ontworpen om water te verwarmen tot 60 °C. Aanbeveling: Voor handwas moet water op kamertemperatuur worden gebruikt.

Verklaring van symbolen

REF	Modelnummer	WDH	Maat (breedte x diepte x hoogte)	CL	Reinigingsinstructies	40C	In de wasmachine in warm water wassen, op het fijnwasprogramma	✋	Met de hand wassen
FITS	Pasvormen		Datum van vervaardiging	DI	Desinfecteringsinstructies	60C	In de wasmachine in heet water wassen, op de normale cyclus, op de weergegeven temperatuur	⊙	Op een lage stand drogen in de droogtrommel
LOT	Partijcode	☑	Voldoet aan ontvlambaarheidsnormen	🏭	Fabrikant	△ 1:9	Bleekmiddel (1 deel bleekmiddel: 9 delen water)		
MD	Medisch hulpmiddel	ℹ	Raadpleeg de gebruiksaanwijzing	EC REP	Gevolmachtigde vertegenwoordiger in de Europese Unie				

Hoesmateriaal: Bovenkant rekt in twee richtingen, vloeistofdichte bovenkant en zijkanten; onderkant van antislip; met een rits aan de voorkant van de hoes. Raadpleeg het hoeslabel met zorginstructies voor de materiaalinhoud en voor naleving met ontvlambaarheidsvereisten. Verwachte levensduur hoes: 1 jaar.

Afvoeren: Er zijn geen bekende milieurisico's verbonden aan de onderdelen van de producten in deze handleiding wanneer ze op de juiste manier worden gebruikt en wanneer ze afgevoerd worden in overeenstemming met alle plaatselijke/regionale regelgevingen. Op het einde van de levensduur behandelen zoals besmettelijk afval uit de gezondheidszorg en afvoeren in overeenstemming met plaatselijke richtlijnen voor afval uit de gezondheidszorg. Verbranden met ander afval uit de gezondheidszorg. Verbranding moet uitgevoerd worden door een erkende faciliteit voor afvalstoffenbeheer.

Beperkte garantietermijn: 6 maanden; zie ook de bijlage bij de beperkte garantie die met het kussen is meegeleverd of neem contact op met Klantenondersteuning.

ROHO® is een gedeponeerd handelsmerk van Permobil.
ROHO, Inc. is een onderdeel van Permobil Seating and Positioning.
Productinformatie wordt wanneer nodig gewijzigd; de huidige productinformatie is beschikbaar op permobilus.com.

© 2020 Permobil
Rev. 2020-03-31 T25032 🏭 ROHO, Inc. 100 N. Florida Avenue, Belleville, IL 62221-5429 U.S.A. • 618-277-9150 • orders.roho@permobil.com • permobilus.com CE

DA - Dansk

ROHO® ekstra kraftigt pudebetræk (COV-HD)

Brugsanvisning

For yderligere oplysninger om brugen af dette betræk henvises der til de medfølgende anvisninger til den kompatible ROHO-pude.

Leverandør: Denne vejledning skal gives til brugeren af dette produkt. Operatør (personen selv eller en omsorgsgiver): Læs anvisningerne, før dette produkt tages i brug, og gem dem til senere anvendelse.

Hændelsesrapportering: I tilfælde af en alvorlig hændelse eller personskade kontaktes kundesupport.

"⚠Advarsel" Angiver, at manglende overholdelse af de specificerede anvisninger kan føre til farlige tilstande, som resulterer i alvorlig personskade.

Tilsigtet brug: ROHO ekstra kraftigt pudebetræk er et væskeafvisende stofbetræk, der er beregnet til at beskytte puden mod fast snavs eller væsker.

Foruden erklæringen om tilsigtet brug bør sundhedspersonale konsulteres vedrørende brugen af dette betræk i forbindelse med personens generelle behandlingsregime, inklusive et eventuelt behov for anvisninger med stor skrifttype eller anden form for støtteteknologi.

Kompatibilitet: Kompatible puder er anført på etiketten om behandling af betrækket.

⚠ **Advarsler:** Efterse med jævne mellemrum betrækket for skader, og udskift det, hvis det er nødvendigt. • Søg hjælp, hvis du ikke kan udføre visse trin. • Pudens overflade vil akklimatisere sig til den omgivende temperatur. Træf passende forholdsregler, især når puden vil komme i kontakt med ubeskyttet hud. • Brug om muligt burrebåndet til at fastgøre puden yderligere til stolen. Burrebånd kan fås efter anmodning.

Påsætning af betrækket:

1. Læg puden ind i betrækket i den retning, der er angivet på retningslappen (A).

   Sørg for, at luftcellerne (B) vender opad, og betrækkets skridsikre underdel (Y) vender nedad.

   Den forreste del af puden (X) og oppustningsventilen (C) skal vende mod lynlåsen (D).
2. Stop alle komponenter, inklusive oppustningsventilen ind i betrækket, og luk lynlåsen helt. Puden skal ligge fladt inde i betrækket med alle luftceller tildækket.

Aftagning af betrækket: Lyn lynlåsen op, og tag betrækket af puden.

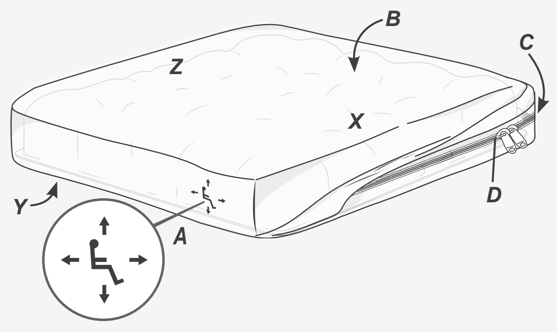

A	Retningslap	**X**	Forreste del
B	Luftceller	**Y**	Underdel
C	Oppustningsventil	**Z**	Bagerste del
D	Lynlås		

Pleje af betrækket:

⚠ **Advarsler:** Rengør produktet med jævne mellemrum, og når det bliver snavset. Hvis produktet bliver snavset, eller før brug af en anden person, skal det først rengøres og derefter desinficeres. Kontroller, at produktet fungerer korrekt. • Følg alle sikkerhedsmæssige retningslinjer fra producenten af blegemidlet. • Dette produkt kræver ikke sterilisering. Må IKKE autoklaveres.

Bemærkninger: Fjern eventuelle burrebåndsstykker fra underdelen af betrækket inden rengøring og desinficering. • Skal vaskes med lignende farver.

Rengøring: Fjern betrækket. Varm maskinvask med et mildt vaskemiddel, skåneprogram, eller rengør ved aftørring med neutralt vaskemiddel og vand. Skyl omhyggeligt. Tør i tørretumbler ved lav varme eller lufttør.

Desinficering: Vask i hånden med 1 del husholdningsblegemiddel og 9 dele vand. Hold produktet vådt i blegemidlet i 10 minutter, og skyl dernæst grundigt. Eller meget varm maskinvask (60 °C). Tør i tørretumbler ved lav varme eller lufttør.

Bemærkning om hygiejnebehandling: Vaskemaskiner, der er certificeret i henhold til NSF protokol P172, er designet til at opvarme vand til 60 °C. Anbefaling: Brug vand ved stuetemperatur ved vask i hånden.

Symbolforklaring

REF Modelnummer	WDH Størrelse (bredde x dybde x højde)	CL Rengørings-anvisninger	40C Varm maskinvask, skåneprogram	Vask i hånden
FITS Tilpasninger	Fremstillingsdato	DI Desinficerings-anvisninger	60C Maskinvask, meget varm, normal indstilling ved den viste temperatur	Tør i tørretumbler ved lav varme
LOT Batch-kode	☑ Opfylder krav vedr. brændbarhed	Fabrikant	1:9 Blegemiddel (1 del blegemiddel: 9 dele vand)	
MD Medicinsk udstyr	Se brugsanvisningen	EC REP Autoriseret repræsentant i Det Europæiske Fællesskab		

Betrækmaterialer: Tovejs-strækbar væskeafvisende overdel og sider, skridsikker underdel med en lynlås i den forreste del af betrækket. Se etiketten om behandling af betrækket for oplysninger om materialeindhold og overensstemmelse med krav om brændbarhed. Betrækkets forventede levetid: 1 år.

Bortskaffelse: Komponenterne i produkterne i denne vejledning er ikke associeret med kendte miljøfarer, når de bruges korrekt, og når de bortskaffes i overensstemmelse med alle lokale/regionale forskrifter. Efter endt brugslevetid skal betrækket behandles som sundhedsaffald og bortskaffes i overensstemmelse med lokale retningslinjer for sundhedsaffald. Forbrændes med andet sundhedsaffald. Forbrænding skal foretages på et kvalificeret, godkendt forbrændingsanlæg.

Begrænset garantiperiode: 6 måneder. Se også tillægget Begrænset garanti, der leveres med puden, eller kontakt kundesupport.

ROHO® er et registreret varemærke tilhørende Permobil.
ROHO, Inc. er en del af Permobil Seating and Positioning.
Produktoplysningerne ændres efter behov. De aktuelle produktoplysninger er tilgængelige på permobilus.com.

SV - Svenska

ROHO® dynöverdrag, extra slitstarkt (COV-HD)

Bruksanvisning

För ytterligare information om användning av detta överdrag hänvisas till anvisningarna som medföljer den kompatibla ROHO-dynan.

Till leverantören: Denna bruksanvisning måste ges till användaren av denna produkt.
Till användaren (patienten eller vårdaren): Läs anvisningarna innan produkten tas i bruk och spara dem för framtida bruk.

Rapportering av incidenter: Kontakta kundtjänsten i händelse av en allvarlig incident eller skada.

"⚠Varning!" anger att farliga tillstånd som kan medföra allvarlig skada kan uppstå om de specifika anvisningarna inte följs.

Avsedd användning: ROHO dynöverdrag, extra slitstarkt, är ett vattentätt textilöverdrag avsett att skydda dynan från fast smuts och vätskor.

Utöver angiven avsedd användning bör vårdpersonal konsulteras vad gäller användning av detta skydd inom ramen för den övergripande vårdplanen för individen ifråga, inklusive eventuella behov av anvisningar i stort tryck eller andra hjälpmedel.

Kompatibilitet: Kompatibla dynor finns angivna på överdragets skötselrådsetikett.

⚠ **Varningar:** Inspektera överdraget regelbundet med avseende på skador och byt ut det vid behov. • Be om hjälp om det är några steg som du inte själv kan utföra. • Dynans yta acklimatiseras till den omgivande temperaturen. Vidta lämpliga försiktighetsåtgärder, särskilt när dynan kommer i kontakt med oskyddad hud. • Använd kardborrefästen närhelst möjligt, för att ytterligare fästa dynan vid stolen. Kardborrefästen finns tillgängliga på begäran.

Påsättning av överdraget:

1. Se på riktningsmärkningen (A) så att du vänder dynan åt rätt håll när du stoppar in den i överdraget.

   Se till att luftkuddarna i dynan (B) är vända uppåt och att överdragets halkskyddssida (Y) är vänd nedåt.

   Dynans framsida (X) och uppblåsningsventilen (C) ska vara vända mot blixtlåset (D).
2. Dra igen blixtlåset helt och hållet när alla delar inklusive uppblåsningsventilen är instoppade innanför överdraget. Dynan ska ligga plant inuti överdraget och alla dess luftkuddar ska vara täckta.

Avtagning av överdraget: Öppna blixtlåset och ta av överdraget från dynan.

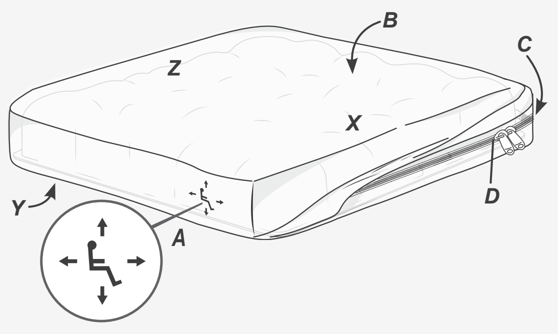

A	Riktningsmärkning	**X**	Framsida
B	Luftkuddar	**Y**	Undersida
C	Uppblåsningsventil	**Z**	Baksida
D	Blixtlås		

Skötsel av överdraget:

⚠ **Varningar:** Rengör produkten regelbundet och när den blir smutsig. Rengör produkten först och desinficera den sedan när den blivit smutsig eller mellan olika individer. Kontrollera att produkten fungerar korrekt. • Följ samtliga säkerhetsanvisningar från tillverkaren på behållare med blekmedel. • Denna produkt behöver inte steriliseras och FÅR INTE autoklaveras.

Obs! Ta av eventuella kardborrefästen från överdragets undersida före rengöring och desinfektion. • Tvättas tillsammans med textilier av samma färg.

Rengöring: Ta av överdraget. Maskintvätta överdraget i varmt vatten med ett milt tvättmedel på fintvätt eller torka det rent med ett neutralt rengöringsmedel och vatten. Skölj noga. Torktumla överdraget på låg värme eller låt det lufttorka.

Desinfektion: Tvätta överdraget för hand med en lösning bestående av 1 del blekmedel för hushållsbruk och 9 delar vatten. Låt produkten ligga i blekmedelslösningen i 10 minuter och skölj sedan noga. Alternativt kan produkten maskintvättas i hett vatten (60 °C). Torktumla överdraget på låg värme eller låt det lufttorka.

Anmärkning rörande sanering: Tvättmaskiner certifierade enligt NSF Protocol P172 är konstruerade för att värma upp vattnet till 60 °C. Rekommendation: Använd rumstempererat vatten vid handtvätt.

Symbolförklaringar

REF Modellnummer	WDH Storlek (bredd x djup x höjd)	CL Anvisningar för rengöring	40C Maskintvätt i varmt vatten, fintvätt	Endast handtvätt
FITS Passar till	Tillverkningsdatum	DI Anvisningar för desinfektion	60C Maskintvätt i hett vatten, normalprogram, vid angivet gradtal	Torktumla på låg värme
LOT Batchkod	☑ Uppfyller brandskyddskrav	Tillverkare	1:9 Blekmedel (1 del blekmedel: 9 delar vatten)	
MD Medicinteknisk produkt	Se bruksanvisningen	EC REP Auktoriserad representant i EU		

Överdragets material: Överdel och sidor i vattentålig stretch-textil, undersida i halkskyddsmaterial, blixtlås på överdragets framsida. Se överdragets skötselrådsetikett för information om material och efterlevnad av krav vad gäller brandskydd. Överdragets förväntade livstid: 1 år.

Bortskaffning: Komponenterna i produkterna i denna bruksanvisning är inte förknippade med några kända miljöfaror när de används korrekt och bortskaffas i enlighet med samtliga lokala/regionala bestämmelser. När produkten har tjänat ut ska den behandlas som sjukvårdsavfall och bortskaffas i enlighet med lokala riktlinjer för sjukvårdsavfall. Förbränns tillsammans med annat sjukvårdsavfall. Förbränning måste utföras av en behörig, licensierad anläggning för avfallshantering.

Den begränsade garantins varaktighet: 6 månader; se även bilagan om begränsad garanti som medföljer dynan, eller kontakta kundtjänsten.

ROHO® är ett registrerat varumärke som tillhör Permobil.
ROHO, Inc. är ett företag inom Permobil Seating and Positioning.
Produktinformationen uppdateras efter behov; aktuell produktinformation finns tillgänglig på permobilus.com.

NO - Norsk

ROHO® ekstra kraftig putetrekk (COV-HD)

Bruksanvisning

Les mer om bruken av dette trekket i anvisningene som følger med den kompatible ROHO-puten.

Leverandør: Denne håndboken skal gis til brukeren av dette produktet. Bruker (individ eller omsorgsperson): Les anvisningene før produktet tas i bruk, og ta vare på dem for senere bruk.

Varsling om uønskede hendelser: Ta kontakt med kundestøtte hvis det oppstår en alvorlig uønsket hendelse eller personskade.

«⚠ Advarsel» – Hvis de spesifiserte anvisningene ikke blir fulgt, kan det oppstå farlige omstendigheter med påfølgende alvorlig personskade.

Tiltenkt bruk: ROHO ekstra kraftig putetrekk er et væskeavstøtende stoffhylster som skal beskytte puten mot væske eller forurensning i fast form.

I tillegg til erklæringen om tiltenkt bruk skal en kliniker konsulteres om bruken av dette trekket som et ledd i individets generelle behandlingsplan, også et eventuelt behov for anvisninger med stor skrift eller annen hjelpeteknologi.

Kompatibilitet: Merket med vaskeanvisningene for trekket viser kompatible puter.

⚠ **Advarsler:** Inspiser trekket for skade med jevne mellomrom, og skift ved behov. • Be om hjelp hvis det er noen av trinnene du ikke kan utføre. • Putens overflate tilpasser seg omgivelsestemperaturen. Ta nødvendige forholdsregler, særlig hvis puten kommer i kontakt med ubeskyttet hud. • Bruk borrelås til å feste puten enda bedre til stolen, hvis det er mulig. Borrelåser fås på forespørsel.

Sette på trekket:

1. Bruk retningsfeltet (A) for korrekt retning, og legg puten inni trekket.

   Påse at luftcellene (B) vender opp og at den sklisikre undersiden av trekket (Y) vender ned.

   Trekkets forside (X) og fylleventilen (C) skal vende mot glidelåsen (D).
2. Når alle komponentene er lagt inn i trekket, også fylleventilen, lukker du glidelåsen helt. Puten skal ligge flatt inni trekket med alle luftceller dekket.

Fjerne trekket: Åpne glidelåsen, og fjern trekket fra puten.

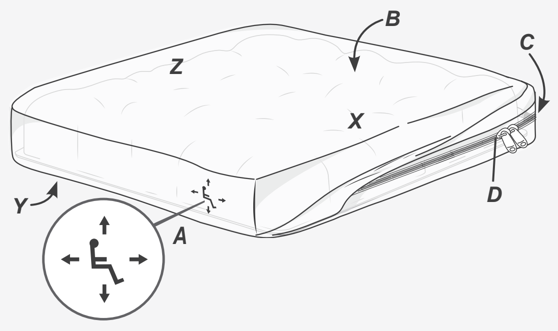

A	Retningsfelt	**X**	Forside
B	Luftceller	**Y**	Underside
C	Fylleventil	**Z**	Bakside
D	Glidelås		

Vaskeanvisninger for trekket:

⚠ **Advarsler:** Vask produktet med jevne mellomrom og når det blir skittent. Hvis produktet blir skittent, eller mellom bruk av ulike individer, skal det først vaskes og deretter desinfiseres. Kontroller at produktet fungerer som det skal. • Følg alle sikkerhetsregler fra produsenten av blekemiddelet på beholderen. • Dette produktet trenger ikke sterilisering og skal IKKE autoklaveres.

Merknader: Fjern eventuelle borrelåsdeler fra trekkets underside før vask og desinfeksjon. • Vaskes med like farger.

Rengjøre: Ta av trekket. Maskinvask trekket med et mildt vaskemiddel på 40 °C med skånsom sentrifugering, eller tørk det rent med et nøytralt vaskemiddel og vann. Skyll det grundig. Tørk det i tørketrommel på lav varme, eller la det lufttørke.

Desinfisere: Håndvask trekket med 1 del husholdningsblekemiddel per 9 deler vann. La produktet være vått av blekemiddelløsning i 10 minutter, og skyll deretter grundig. Produktet kan eventuelt maskinvaskes på 60 °C. Tørk det i tørketrommel på lav varme, eller la det lufttørke.

Merknad om rengjøring: Vaskemaskiner som er sertifisert i samsvar med NSF-protokoll P172, kan varme opp vann til 60 °C. Anbefaling: Bruk vann som holder romtemperatur, til håndvask.

Symbolliste

REF Modellnummer	WDH Størrelse (bredde x dybde x høyde)	CL Vaskeanvisninger	40C Maskinvask på 40 °C med skånsom sentrifugering	Håndvask
FITS Passer til	Produksjonsdato	DI Desinfeksjons-anvisninger	60C Maskinvask på 60 °C med normal sentrifugering	Tørkes på lav varme i tørketrommel
LOT Partikode	☑ Oppfyller brannsikkerhetskrav	Produsent	1:9 Blekemiddel (1 del blekemiddel: 9 deler vann)	
MD Medisinsk utstyr	Se bruksanvisningen	EC REP Autorisert representant i Den europeiske union		

Trekkets materialer: Overside og sider i toveis, væskeavstøtende stretch, sklisikker underside og glidelås foran på trekket. Merket med vaskeanvisninger for trekket viser materialinnhold og samsvar med brannsikkerhetskrav. Forventet levetid for trekket: 1 år.

Kassere produktet: Komponentene i produktene i denne håndboken er ikke tilknyttet kjente miljøfarer ved forsvarlig bruk og kassering i tråd med alle lokale/regionale forskrifter. Når produktets levetid er slutt, skal det behandles som avfall fra helsetjenesten og kasseres i samsvar med lokale retningslinjer for slikt avfall. Destruer produktet sammen med annet avfall fra helsetjenesten. Destruksjon skal utføres ved et kvalifisert, lisensiert anlegg for avfallsdestruksjon.

Begrenset garanti: 6 måneder. Se også tillegget om begrenset garanti som fulgte med puten, eller ta kontakt med kundestøtte.

ROHO® er et registrert varemerke som tilhører Permobil.
ROHO, Inc. er en del av Permobil Seating and Positioning.
Produktinformasjon endres etter behov – oppdatert produktinformasjon er tilgjengelig på permobilus.com.

PT - Português

Capa reforçada para almofada ROHO® (COV-HD)

Instruções de utilização

Para obter informações adicionais sobre a utilização desta capa, consulte as instruções fornecidas com a almofada ROHO compatível.

Fornecedor: Este manual tem de ser fornecido ao utilizador deste produto.
Operador (o próprio ou cuidador): Antes de utilizar este produto, leia as instruções e guarde-as para consulta futura.

Notificação de acidentes: Em caso de acidentes ou lesões graves, contacte o Apoio ao cliente.

"⚠Advertência" Indica que o não cumprimento das instruções especificadas pode levar a condições potencialmente perigosas, que podem resultar em lesões graves.

Utilização prevista: A capa reforçada para almofada ROHO é um revestimento têxtil resistente a fluidos, que se destina a proteger a almofada de detritos sólidos ou líquidos.

Além da declaração de utilização prevista, deve consultar-se um médico relativamente à utilização desta capa no regime de cuidados globais da pessoa e a inclusão da necessidade de instruções em letra grande ou de outra tecnologia auxiliar.

Compatibilidade: As almofadas compatíveis são mostradas na etiqueta de cuidados com a capa.

⚠ **Advertências:** Periodicamente, inspecione a capa para verificar se apresenta danos e substitua-a, se necessário. • Se não conseguir realizar nenhum passo, procure assistência. • A superfície da almofada aclimatiza-se à temperatura circundante. Tome as precauções adequadas, sobretudo quando a almofada estiver em contacto com pele não protegida. • Quando for possível, utilize as tiras de Velcro para fixar melhor a almofada à cadeira. As tiras de Velcro estão disponíveis mediante pedido.

Colocação da capa:

1. Coloque a almofada dentro da capa, utilizando a etiqueta direcional (A) para orientação correta.

   Certifique-se de que as câmaras de ar (B) estão viradas para cima e a parte inferior antiderrapante da capa (Y) está virada para baixo.

   A parte frontal (X) da almofada e a válvula de insuflação (C) devem ficar viradas para o fecho (D).
2. Com todos os componentes acomodados no interior da capa, incluindo a válvula de insuflação, feche completamente o fecho. A almofada deve ficar plana dentro da capa, com todas as câmaras de ar cobertas.

Remoção da capa: Abra o fecho e retire a capa da almofada.

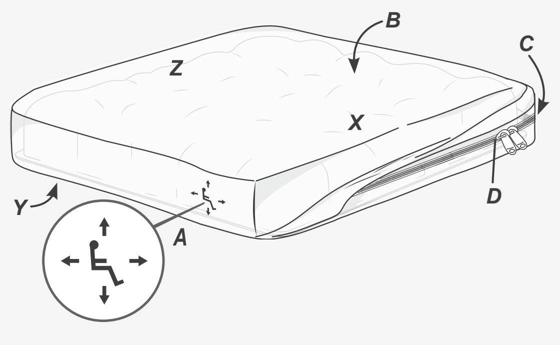

A	Etiqueta direcional	**X**	Parte frontal
B	Câmaras de ar	**Y**	Parte inferior
C	Válvula de insuflação	**Z**	Parte posterior
D	Fecho		

Cuidados com a capa:

⚠ **Advertências:** Limpe o produto regularmente e quando ficar sujo. Se o produto ficar sujo ou entre utilizações por diferentes pessoas, limpe primeiro e desinfete a seguir. Verifique se o produto está a funcionar corretamente. • Siga todas as orientações de segurança do fabricante da lixívia indicadas na embalagem. • Este produto não necessita de esterilização; NÃO esterilize em autoclave.

Notas: Remova quaisquer tiras de Velcro da parte inferior da capa antes da limpeza e desinfeção. • Lave com peças de cores semelhantes.

Para limpar: Retire a capa. Lave na máquina da roupa, com água tépida e detergente suave, ciclo suave, ou limpe com detergente neutro e água. Enxague minuciosamente. Centrifugue em rotação baixa ou seque ao ar.

Para desinfetar: Lave à mão, utilizando 1 parte de lixívia doméstica líquida para 9 partes de água. Mantenha o produto molhado com a solução de lixívia durante 10 minutos e, em seguida, enxague minuciosamente. Ou lave na máquina, com água quente (60 °C). Centrifugue em rotação baixa ou seque ao ar.

Nota acerca da higienização: As máquinas de lavar certificadas de acordo com o Protocolo NSF P172 foram concebidas para aquecer a água a 60 °C. Recomendação: Ao lavar à mão, utilize água à temperatura ambiente.

Glossário de símbolos

REF Número do modelo	WDH Dimensões (largura x profundidade x altura)	CL Instruções de limpeza	40C Lavar na máquina com água tépida e ciclo suave	Lavar à mão
FITS Tamanhos	Data de fabrico	DI Instruções de desinfeção	60C Lavar à máquina com água quente, normal, à temperatura indicada	Secar na máquina a temperatura baixa
LOT Código de lote	☑ Conformidade com normas de inflamabilidade	Fabricante	1:9 Lixívia (1 parte de lixívia: 9 partes de água)	
MD Dispositivo médico	Consultar as instruções de utilização	EC REP Mandatário na Comunidade Europeia		

Materiais da capa: Parte de cima e lados com elasticidade bidirecional e resistência a líquidos; parte inferior antiderrapante; fecho situado na parte frontal da capa. Consulte o conteúdo de materiais e a conformidade com os requisitos de inflamabilidade na etiqueta de cuidados da capa. Vida útil prevista da capa: 1 ano.

Eliminação: Os componentes dos produtos constantes deste manual não estão associados a riscos ambientais conhecidos quando utilizados corretamente e eliminados de acordo com todos os regulamentos locais/nacionais. No fim da vida útil do produto, trate-o como um resíduo hospitalar e elimine-o de acordo com as diretrizes locais relativas a resíduos hospitalares. Incinere juntamente com outros resíduos hospitalares. A incineração tem de ser efetuada por uma unidade de tratamento de resíduos licenciada e qualificada.

Prazo da garantia limitada: 6 meses; consulte também o suplemento da garantia limitada fornecido com a almofada, ou contacte o Apoio ao cliente.

ROHO® é uma marca registada da Permobil.
ROHO, Inc. faz parte de Permobil Seating and Positioning.
As informações do produto são alteradas, conforme for necessário, sendo as informações atualizadas disponibilizadas em permobilus.com.

PL - Polski

Pokrowiec na poduszkę ROHO® o podwyższonej wytrzymałości (COV-HD)

Instrukcja użytkowania

Dodatkowe informacje na temat korzystania z pokrowca można znaleźć w instrukcji dołączonej do zgodnej z pokrowcem poduszki ROHO.

Dostawca: Instrukcję należy przekazać użytkownikowi produktu.
Użytkownik (osoba korzystająca z produktu lub opiekun): Przed użyciem produktu należy zapoznać się z instrukcją użytkowania i zachować ją do wykorzystania w przyszłości.

Zgłaszanie wypadków: W razie poważnego wypadku lub urazu należy skontaktować się z Działem obsługi klienta.

„⚠Ostrzeżenie" oznacza, że nieprzestrzeganie określonych instrukcji może prowadzić do powstania niebezpiecznych warunków, które mogą skutkować poważnymi obrażeniami.

Przeznaczenie: Pokrowiec na poduszkę ROHO o podwyższonej wytrzymałości to odporna na działanie płynów materiałowa poszewka, która ma zapewniać ochronę poduszki przed zanieczyszczeniami stałymi lub płynnymi.

W uzupełnieniu do niniejszego oświadczenia o przeznaczeniu produktu należy skonsultować się z lekarzem klinicystą w sprawie stosowania pokrowca w ramach ogólnego systemu opieki danej osoby, w tym zapotrzebowania na instrukcję drukowaną dużą czcionką lub inne technologie wspomagające.

Zgodność: Zgodne poduszki są wskazane na etykiecie dotyczącej pielęgnacji pokrowca.

⚠ **Ostrzeżenia:** Okresowo należy sprawdzać pokrowiec pod kątem uszkodzeń i w razie potrzeby go wymieniać. • W razie trudności z wykonaniem jakiegoś kroku należy zwrócić się o pomoc. • Powierzchnia poduszki przystosowuje się do temperatury otoczenia. Należy stosować odpowiednie środki ostrożności, zwłaszcza gdy poduszka ma kontakt z niechronioną skórą. • W miarę możliwości w celu dokładnego przymocowania poduszki do powierzchni siedziska należy użyć zapięć na rzepy. Zapięcia na rzepy są dostępne na życzenie klienta.

Zakładanie pokrowca:

1. Umieścić poduszkę wewnątrz pokrowca zgodnie ze wskazówkami na oznaczeniu kierunków (A).

   Upewnić się, że komory powietrzne (B) są skierowane ku górze, a antypoślizgowy spód pokrowca (Y) jest skierowany do dołu.

   Przód (X) poduszki oraz zawór napełniania (C) powinny być zwrócone w kierunku zamka (D).
2. Po umieszczeniu w pokrowcu wszystkich elementów, w tym zaworu napełniania, całkowicie zapiąć zamek. Poduszka powinna leżeć płasko wewnątrz pokrowca, a wszystkie komory powietrzne powinny być zakryte.

Zdejmowanie pokrowca: Odpiąć zamek i zdjąć pokrowiec z poduszki.

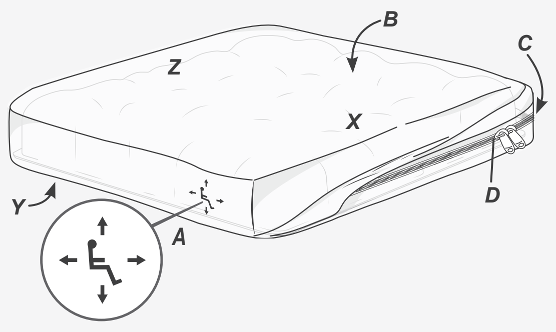

A	Oznaczenie kierunków	**X**	Przód
B	Komory powietrzne	**Y**	Spód
C	Zawór napełniania	**Z**	Tył
D	Zamek		

Pielęgnacja pokrowca:

⚠ **Ostrzeżenia:** Produkt należy czyścić regularnie, a także wtedy, gdy ulegnie zabrudzeniu. W przypadku zabrudzenia produktu oraz przed jego użyciem przez inną osobę produkt należy wyczyścić, a następnie zdezynfekować. Sprawdzić, czy produkt działa prawidłowo. • Stosować się do wszelkich wytycznych dotyczących bezpieczeństwa podanych przez producenta na opakowaniu wybielacza. • Produkt nie wymaga sterylizacji; NIE UMIESZCZAĆ w autoklawie.

Uwagi: Przed czyszczeniem i dezynfekcją ze spodu pokrowca usunąć wszelkie elementy zapięć na rzepy. • Prać z podobnymi kolorami.

Czyszczenie: Zdjąć pokrowiec. Prać w pralce w ciepłej wodzie z użyciem łagodnego detergentu, wybierając program do delikatnych tkanin, lub przetrzeć neutralnym detergentem i wodą. Dokładnie wypłukać. Wysuszyć w suszarce w niskiej temperaturze lub pozostawić do wyschnięcia.

Dezynfekcja: Wyprać ręcznie, stosując roztwór wybielacza do użytku domowego rozcieńczonego w wodzie w stosunku 1:9. Produkt zamaczać w roztworze wybielacza przez 10 minut, następnie dokładnie wypłukać. Alternatywnie wyprać w pralce w gorącej wodzie (60°C). Wysuszyć w suszarce w niskiej temperaturze lub pozostawić do wyschnięcia.

Uwaga na temat odkażania: Pralki z certyfikatem NSF Protocol P172 podgrzewają wodę do 60°C. Zalecenie: Podczas prania ręcznego należy używać wody o temperaturze pokojowej.

Wykaz symboli

REF Numer modelu	WDH Wymiary (szer. x gł. x wys.)	CL Wskazówki dot. czyszczenia	40C Prać w pralce w ciepłej wodzie, delikatny program	Prać ręcznie
FITS Pasuje do rozmiaru	Data produkcji	DI Wskazówki dot. dezynfekcji	60C Prać w pralce w gorącej wodzie, we wskazanej temperaturze, program normalny	Suszyć w suszarce w niskiej temperaturze
LOT Kod partii	☑ Zgodność z wymogami w zakresie palności	Producent	1:9 Wybielacz (1 część wybielacza: 9 części wody)	
MD Wyrób medyczny	Patrz instrukcja użytkowania	EC REP Autoryzowany przedstawiciel we Wspólnocie Europejskiej		

Materiały wykorzystane w pokrowcu: Góra i boki z dwukierunkowego, odpornego na działanie płynów stretchu; spód z tworzywa antypoślizgowego; z przodu pokrowca zamek błyskawiczny. Informacje o zawartości poszczególnych materiałów oraz zgodności z wymogami w zakresie palności można znaleźć na etykiecie dotyczącej pielęgnacji pokrowca. Przewidywany okres eksploatacji pokrowca: 1 rok.

Utylizacja: Elementy produktów opisanych w niniejszej instrukcji nie wiążą się z żadnymi znanymi zagrożeniami dla środowiska, jeżeli są używane w sposób prawidłowy i poddawane utylizacji zgodnie ze wszystkimi lokalnymi/regionalnymi przepisami. Po zakończeniu okresu użytkowania należy je traktować jako odpady medyczne i utylizować zgodnie z lokalnymi wytycznymi dotyczącymi odpadów medycznych. Spalać z innymi odpadami medycznymi. Spalanie musi być przeprowadzone przez wykwalifikowany, licencjonowany zakład gospodarki odpadami.

Okres obowiązywania ograniczonej gwarancji: 6 miesięcy. Dodatkowe informacje zawiera dołączony do poduszki dodatek dotyczący ograniczonej gwarancji. Można również skontaktować się z Działem obsługi klienta.

ROHO® jest zarejestrowanym znakiem towarowym firmy Permobil.
ROHO, Inc. jest częścią Permobil Seating and Positioning.
Informacje o produkcie są aktualizowane odpowiednio do potrzeb. Aktualne informacje o produkcie są dostępne na stronie permobilus.com.

HU - Magyar (Hungarian)

ROHO® nagy teherbírású párnahuzat (COV-HD)

Használati útmutató

A huzat használatára vonatkozó további információk megtalálhatók a megfelelő ROHO párna útmutatójában.

Szállító: Jelen kézikönyvet a termék felhasználójának meg kell kapnia. Kezelő (egyéni vagy gondviselő általi használat): A termék használata előtt olvassa el és őrizze meg az útmutatót.

Események jelentése: Súlyos incidens vagy sérülés esetén lépjen kapcsolatba az ügyfélszolgálattal.

A „⚠Vigyázat!" felirat jelzi, hogy a meghatározott utasítások be nem tartása súlyos sérüléshez vezető veszélyes állapotot idézhet elő.

Rendeltetésszerű használat: A ROHO nagy teherbírású párnahuzat egy vízhatlan textilborítás, amely védi a párnát a szilárd vagy folyékony szennyeződésektől.

A rendeltetésszerű használatról szóló nyilatkozat mellett szükséges a klinikussal történő konzultáció a huzat használatát illetően az egyén saját, általános ápolási rendjére vonatkozóan, valamint bármilyen igényt illetően nagybetűvel írt utasítások vagy egyéb kisegítő lehetőségek iránt.

Kompatibilitás: A kompatibilis párnák megtalálhatók a huzat kezelési útmutatóján.

⚠ **Figyelmeztetések:** Időnként vizsgálja meg, hogy a huzat nem sérült-e meg, és szükség esetén cserélje ki. • Ha valamely lépést nem képes kivitelezni, kérjen segítséget. • A párna felszíne felveszi a környezet hőmérsékletét. Tegye meg a szükséges óvintézkedéseket főként abban az esetben, ha a párna fedetlen bőrfelszínnel fog érintkezni. • Amikor lehetséges, használjon tépőzárat, így a párnát még jobban a székhez rögzítheti. A tépőzárak igény szerint kaphatók.

A huzat felhúzása:

1. A helyes tájolás eléréséhez az irányjelző tapasz (A) segítségével helyezze a párnát a huzat belsejébe.

   Ellenőrizze, hogy a légcellák (B) felfelé nézzenek, a huzat csúszásmentes alja (Y) pedig lefelé nézzen.

   A párna elülső részének (X) és a felfújószelepnek (C) a cipzár (D) felé kell néznie.
2. Miután az összes tartozékot, beleértve a felfújószelepet is, a huzat belsejébe helyezte, húzza be teljesen a cipzárt. A párna egyenesen kell, hogy feküdjön a huzat belsejében úgy, hogy minden légcella takarva legyen.

A huzat eltávolítása: Nyissa ki a cipzárt, és húzza le a huzatot a párnáról.

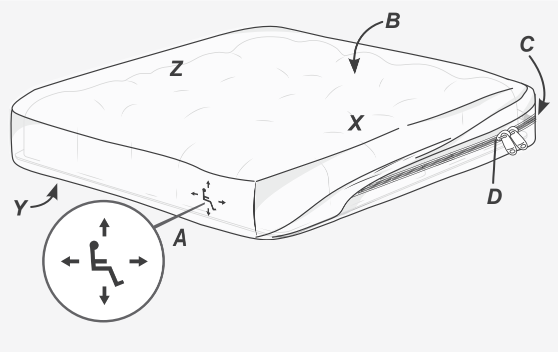

A	Irányjelző tapasz	**X**	Elülső rész
B	Légcellák	**Y**	Alsó rész
C	Felfújószelep	**Z**	Hátulsó rész
D	Cipzár		

A huzat ápolása:

⚠ **Figyelmeztetések:** Tisztítsa a terméket rendszeresen, illetve ha elszennyeződik. Ha a termék beszennyeződik, illetve ha más személyek használják, először tisztítsa ki, majd fertőtlenítse a terméket. Ellenőrizze, hogy a termék megfelelően működik. • Kövesse a fehérítő tartályán szereplő, gyártó által meghatározott biztonsági előírásokat. • A terméket nem szükséges sterilizálni, és TILOS autoklávozni.

Megjegyzések: A tisztítás és fertőtlenítés előtt távolítson el minden tépőzárdarabot a huzat alsó részéről. • Hasonló színű textíliákkal mossa együtt.

Tisztítása: Húzza le a huzatot a párnáról. Gépi mosásnál alkalmazzon meleg vizes, enyhe mosószeres mosást kímélő módban, vagy törölje tisztára semleges tisztítószeres vízzel a terméket. Alaposan öblítse át. Centrifugálja alacsony fordulatszámon vagy szárítsa meg a levegőn.

Fertőtlenítése: Kézi mosás esetén adjon 1 rész háztartási folyékony fehérítőt 9 rész vízhez. Hagyja a fehérítőoldatot 10 percig a terméken, majd alaposan öblítse ki. Gépi mosást is alkalmazhat forró vízzel (60 °C). Centrifugálja alacsony fordulatszámon vagy szárítsa meg a levegőn.

Megjegyzés a fertőtlenítéshez: Az NSF protokoll P172 tanúsítvánnyal rendelkező mosógépek alkalmasak a víz 60 °C-ra történő melegítésére. Javaslat: Kézi mosás esetén alkalmazzon szoba-hőmérsékletű vizet.

Jelmagyarázat

REF Típusszám	WDH Méret (szélesség × mélység × magasság)	CL Tisztítási útmutató	40C Gépi mosás meleg vízzel, kímélő módban	Kézi mosás
FITS Tartozékok	Gyártás dátuma	DI Fertőtlenítési útmutató	60C Gépi mosás forró vízben, normál módban, a feltüntetett hőmérsékleten	Centrifugálja alacsony fordulatszámon
LOT Tétel kódja	☑ Megfelel a tűzveszélyességi kritériumoknak	Gyártó	1:9 Fehérítő (1 rész fehérítő: 9 rész víz)	
MD Orvostechnikai eszköz	Olvassa el a használati útmutatót	EC REP Meghatalmazott képviselő az Európai Közösségben		

A huzat anyaga: Kétirányú rugalmas, vízhatlan felső és oldalsó részek, csúszásmentes alsó rész, a huzat elülső részén elhelyezett cipzárral. Az anyagösszetétel és a tűzveszélyességi követelményeknek való megfelelőség megtekintéséhez lásd a huzat kezelési útmutatóját. A huzat várható élettartama: 1 év.

Ártalmatlanítás: A kézikönyvben szereplő termékek összetevői nem jelentenek ismert veszélyt a környezetre, amennyiben használatuk megfelelően történik, és ártalmatlanításuk során betartja a helyi/regionális szabályokat. A hasznos élettartam lejártakor kezelje a terméket egészségügyi hulladékként, és az egészségügyi hulladékokra vonatkozó helyi irányelveknek megfelelően ártalmatlanítsa. Egyéb egészségügyi hulladékokkal együtt égesse el. Az elégetést szakképzett, engedéllyel rendelkező hulladékkezelő létesítményben kell végrehajtani.

Korlátozott jótállási idő: 6 hónap, lásd még a párnával kapott Korlátozott jótállási mellékletet, vagy lépjen kapcsolatba az ügyfélszolgálattal.

A ROHO® a Permobil egy bejegyzett védjegye.
A ROHO, Inc. a Permobil Seating and Positioning része.
A termékinformáció szükség szerint megváltozott, az aktuális termékinformáció elérhető a permobilus.com weboldalon.

HR - Hravtski (Croatian)

Čvrsta jastučnica ROHO® (COV-HD)

Upute za uporabu

Trebate li dodatne informacije o upotrebi ove jastučnice, pogledajte upute navedene uz kompatibilni jastuk proizvođača ROHO.

Dobavljač: Ovaj priručnik mora se dati korisniku ovog proizvoda.
Rukovatelj (korisnik ili njegovatelj): Prije upotrebe ovog proizvoda pročitajte upute i spremite kako biste im ubuduće mogli pristupiti.

Prijava nezgoda: U slučaju ozbiljne nezgode ili ozljede obratite se Službi za korisnike.

„⚠ Upozorenje" ukazuje da nepridržavanje navedenih uputa može dovesti do opasnih stanja i rezultirati ozbiljnom ozljedom.

Namjena: Čvrsta jastučnica ROHO tekstilni je omotač otporan na tekućine namijenjen zaštiti jastuka od čvrstih krhotina ili tekućina.

Osim izjave o namjeni potrebno je konzultirati se s liječnikom u vezi s upotrebom ove jastučnice unutar režima opće njege pojedinca, uključujući i potrebu za uputama pisanim velikim tiskanim slovima ili druge pomoćne tehnologije.

Kompatibilnost: Kompatibilni jastuci prikazani su na naljepnici o održavanju jastučnice.

⚠ **Upozorenja:** Povremeno provjerite da jastučnica nije oštećena i zamijenite je prema potrebi. • Ako neke korake ne možete izvršiti, potražite pomoć. • Površina jastuka aklimatizirat će se na temperaturu okoline. Poduzmite odgovarajuće mjere opreza, osobito ako jastuk dolazi u kontakt s nezaštićenom kožom. • Kada je to moguće koristite se kopčama s kukicama kako biste bolje pričvrstili jastuk na stolicu. Kopče s kukicama dostupne su na zahtjev.

Postavljanje jastučnice:

1. S pomoću umetka za određivanje ispravnog položaja (A) postavite jastuk unutar jastučnice.

   Provjerite jesu li zračne ćelije (B) okrenute licem prema gore i je li protuklizni donji dio jastučnice (Y) okrenut prema dolje.

   Prednji dio (X) jastuka i ventil za napuhavanje (C) trebaju biti okrenuti prema zatvaraču (D).

2. Kada su sve komponente umetnute u jastučnicu, uključujući i ventil za napuhavanje, zatvorite zatvarač do kraja. Jastuk bi trebao biti položen ravno unutar jastučnice, a sve zračne ćelije trebaju biti prekrivene.

Uklanjanje jastučnice: Otvorite zatvarač i uklonite jastučnicu s jastuka.

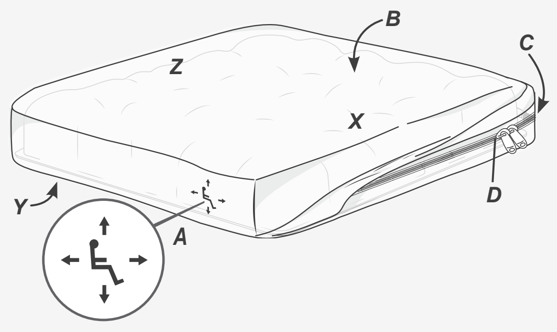

A Umetak za orijentaciju
B Zračne ćelije
C Ventil za napuhavanje
D Zatvarač
X Prednja strana
Y Donja strana
Z Stražnja strana

Održavanje jastučnice:

⚠ **Upozorenja:** Proizvod čistite redovito i kada se zaprlja. Ako se proizvod zaprlja ili ga upotrebljavaju različiti korisnici, najprije ga očistite, a zatim dezinficirajte. Provjerite funkcionira li proizvod pravilno. • Poštujte sve smjernice proizvođača izbjeljivača navedene na spremniku. • Ovaj proizvod nije potrebno sterilizirati; NE stavljajte u autoklav.

Napomene: Prije čišćenja i dezinfekcije uklonite sve kopče s kukicama s donjeg dijela jastučnice. • Prati sa sličnim bojama.

Za čišćenje: Skinite jastučnicu. Operite u perilici na programu toplog pranja s blagim deterdžentom, s centrifugom na niskim okretajima ili očistite neutralnim deterdžentom i vodom. Temeljito isperite. Sušite u sušilici na niskom broju okretaja ili na zraku.

40C ⊙ I

Za dezinfekciju: Perite ručno, upotrijebite jedan dio tekućeg izbjeljivača za kućanstvo na devet dijelova vode. Namačite proizvod u otopini izbjeljivača 10 minuta, a zatim temeljito isperite. Ili perite u perilici na visokoj temperaturi (60 °C). Sušite u sušilici na niskom broju okretaja ili na zraku.

+ △ 1:9 ili 60C
⊙ I

Napomena o dezinfekciji: Perilice rublja s certifikatom NSF Protocol P172 griju vodu do 60 °C. Preporuka: Ako perete ručno, koristite se vodom na sobnoj temperaturi.

Glosar simbola

REF Broj modela	WDH Veličina (širina x dubina x visina)	CL Upute za čišćenje	40C Perite u perilici na programu za toplo pranje, za osjetljivo rublje	Ručno pranje
FITS Veličine	Datum proizvodnje	DI Upute za dezinfekciju	60C Perite u perilici na visokoj temperaturi, normalni program, na prikazanoj temperaturi	⊙ Sušite u sušilici na niskim okretajima
LOT Šifra serije	✓ Zadovoljava standarde protiv zapaljivosti	Proizvođač	△ 1:9 Izbjeljivač (jedan dio izbjeljivača: devet dijelova vode)	
MD Medicinski proizvod	Pročitajte upute za uporabu	EC REP Ovlašteni predstavnik u Europskoj zajednici		

Materijali od kojih je izrađena jastučnica: Dvosmjerno rastezljivi i otporni na tekućine gornji dio i bočne strane, protuklizni donji dio, a zatvarač se nalazi na prednjem dijelu jastučnice. Pogledajte naljepnicu s uputama za održavanje želite li saznati više o vrsti materijala i sukladnosti sa zahtjevima s obzirom na zapaljivost. Očekivani životni vijek jastučnice: 1 godina.

Odlaganje: Komponente proizvoda u ovom priručniku nisu povezane s ikakvim poznatim opasnostima za okoliš ako se pravilno upotrebljavaju i kada se odlože sukladno svim lokalnim/regionalnim propisima. Na kraju životnog vijeka tretirati kao medicinski otpad i odložiti sukladno lokalnim smjernicama za zbrinjavanje medicinskog otpada. Spaliti s drugim medicinskim otpadom. Spaljivanje se mora provesti u kvalificiranom, licenciranom postrojenju za gospodarenje otpadom.

Trajanje ograničenog jamstva: 6 mjeseci. Pogledajte i dodatak Ograničenom jamstvu koje se isporučuje uz jastuk ili se obratite Službi za korisnike.

ROHO® je registrirana robna marka tvrtke Permobil.
Tvrtka ROHO, Inc. dio je grupacije Permobil Seating and Positioning.
Informacije o proizvodu mijenjaju se prema potrebi. Trenutne informacije o proizvodu dostupne su na adresi permobilus.com.

CS - český jazyk (Czech)

Odolný potah sedacího polštáře ROHO® (COV-HD)

Návod k použití

Další informace o použití tohoto potahu naleznete v pokynech dodaných s kompatibilním sedacím polštářem ROHO.

Dodavateli: Tento návod se musí předat uživateli výrobku.
Uživateli nebo pečovateli: Před použitím tohoto výrobku si přečtěte tyto pokyny a uložte si je pro budoucí potřebu.

Hlášení nežádoucích příhod: V případě závažné nežádoucí příhody nebo poranění se obraťte na zákaznickou podporu.

„⚠ Varování" Označuje, že nedodržování uvedených pokynů by mohlo vést k nebezpečným podmínkám s následným vážným poraněním.

Určené použití: Odolný potah sedacího polštáře ROHO je textilní obal odolný vůči tekutinám určený k ochraně sedacího polštáře před tuhými nečistotami a tekutinami.

Kromě seznámení se s určeným použitím je třeba konzultovat zdravotnického odborníka ohledně použití tohoto potahu v rámci celkového režimu péče daného uživatele včetně potřeby návodu se zvětšeným tiskem nebo jiných asistenčních technologií.

Kompatibilita: Kompatibilní sedací polštáře jsou uvedeny na štítku s pokyny k péči o potah.

⚠ **Varování:** Pravidelně kontrolujte, zda potah není poškozený, a podle potřeby ho vyměňte. • Pokud nejste schopni provést některé úkony, vyžádejte si pomoc. • Povrch sedacího polštáře se přizpůsobí okolní teplotě. Dodržujte vhodná bezpečnostní opatření, zejména pokud sedací polštář bude ve styku s nechráněnou kůží. • Pokud je to možné, sedací polštář dále připevněte k vozíku/křeslu suchým zipem. Suché zipy jsou k dispozici na vyžádání.

Nasazení potahu:

1. Použijte orientační diagram (A) pro správnou orientaci a vložte sedací polštář dovnitř potahu.

   Dbejte, aby vzduchové polštářky (B) směřovaly nahoru a protikluzná spodní strana potahu (Y) směřovala dolů.

   Přední strana (X) sedacího polštáře a nafukovací ventil (C) musí směřovat k zipu (D).

2. Až budou všechny součásti včetně nafukovacího ventilu uvnitř potahu, zapněte zip po celé délce. Sedací polštář musí uvnitř potahu ležet naplocho a všechny vzduchové polštářky musí být zakryté.

Sejmutí potahu: Rozepněte zip a potah stáhněte ze sedacího polštáře.

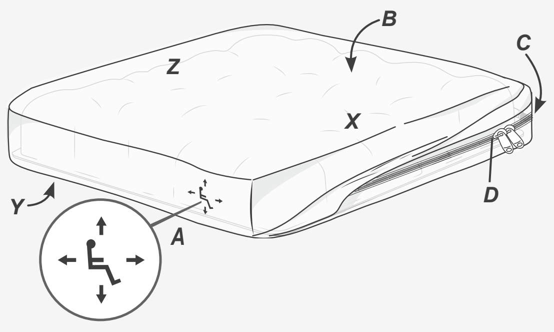

A Orientační diagram
B Vzduchové polštářky
C Nafukovací ventil
D Zip
X Přední strana
Y Dolní strana
Z Zadní strana

Péče o potah:

⚠ **Varování:** Čistěte výrobek pravidelně a pokud je znečištěn. Pokud je výrobek znečištěn nebo mezi použitím různými uživateli, nejprve ho očistěte a potom vydezinfikujte. Zkontrolujte správnou funkci výrobku. • Řiďte se všemi bezpečnostními pokyny výrobce bělicího prostředku uvedenými na obalu. • Tento výrobek nevyžaduje sterilizaci; NESTERILIZUJTE v autoklávu.

Poznámky: Před čištěním a dezinfekcí z dolní strany potahu odstraňte suché zipy. • Perte s podobnými barvami.

Čištění: Sejměte potah. Perte v pračce v teplé vodě jemným pracím přípravkem na šetrný cyklus nebo otřete do čista neutrálním detergentem a vodou. Důkladně opláchněte. Sušte v bubnové sušičce na nízkou teplotu nebo nechte uschnout na vzduchu.

40C ⊙ I

Dezinfekce: Myjte v ruce a použijte 1 díl tekutého bělicího prostředku pro použití v domácnosti na 9 dílů vody. Navlhčete výrobek roztokem bělicího prostředku na 10 minut, potom důkladně opláchněte. Nebo perte v pračce v horké vodě (60 °C). Sušte v bubnové sušičce na nízkou teplotu nebo nechte uschnout na vzduchu.

+ △ 1:9 nebo 60C
⊙ I

Poznámka o hygienizaci: Pračky s certifikací podle protokolu P172 podle NSF (National Sanitation Foundation) jsou zkonstruované k ohřívání vody na 60 °C. Doporučení: Při praní v ruce používejte vodu při pokojové teplotě.

Legenda značek

REF Modelové číslo	WDH Velikost (šířka × hloubka × výška)	CL Pokyny k čištění	40C Prát v pračce v teplé vodě, šetrný cyklus	Prát v ruce
FITS Velikostí vhodné pro	Datum výroby	DI Pokyny k dezinfekci	60C Prát v pračce v horké vodě, normální cyklus, na uvedenou teplotu	⊙ Sušit v bubnové sušičce na nízkou teplotu
LOT Kód dávky	✓ Splňuje požadavky na hořlavost	Výrobce	△ 1:9 Bělicí prostředek (1 díl bělicího prostředku : 9 dílů vody)	
MD Zdravotnický prostředek	Čtěte návod k použití	EC REP Zplnomocněný zástupce v Evropském společenství		

Materiály potahu: Horní strana a boční strany s dvousměrnou elasticitou odolné vůči tekutinám; protikluzná spodní strana; zip na přední straně potahu. Informace o materiálovém složení a souladu s požadavky na hořlavost naleznete na štítku s pokyny pro údržbu potahu. Očekávaná životnost potahu: 1 rok.

Likvidace: Při správném používání a likvidaci v souladu se všemi platnými předpisy nejsou součásti výrobků popsaných v tomto návodu spojovány s žádnými známými riziky pro životní prostředí. S výrobkem na konci životnosti zacházejte jako se zdravotnickým odpadem a zlikvidujte ho v souladu s místními pokyny pro zdravotnický odpad. Spalte spolu s dalším zdravotnickým odpadem. Spálení musí provést způsobilé, oprávněné zařízení pro nakládání s odpady.

Délka omezené záruky: 6 měsíců; viz též doklad o omezené záruce dodaný se sedacím polštářem, případně kontaktujte zákaznickou podporu.

ROHO® je registrovaná ochranná známka společnosti Permobil.
Společnost ROHO, Inc. je součástí společnosti Permobil Seating and Positioning.
Informace o výrobcích se podle potřeby mění; aktuální informace naleznete na webu permobilus.com.

EE - eesti keel (Estonia)

ROHO® vastupidav padjakate (COV-HD)

Kasutusjuhend

Lisateavet selle katte kasutamise koht vt ühilduva ROHO padjaga koos tarnitud juhistest.

Tarnija: see kasutusjuhend tuleb edastada toote kasutajale.
Kasutaja (isik või hooldaja): enne selle toote kasutamist lugege juhised läbi ja hoidke need edaspidiseks alles.

Vahejuhtumitest teatamine: tõsise juhtumi või vigastuse korral võtke ühendust klienditoega.

„⚠ Hoiatus" näitab, et erijuhiste mittejärgimine võib põhjustada ohtlikke olukordi, mis võivad tuua kaasa raske vigastuse.

Kasutusotstarve: ROHO vastupidav padjakate on tekstiilist kate, mille eesmärk on kaitsta patja tahkete võõrkehade ja vedelike eest.

Peale ettenähtud kasutusnäidustuste tuleb katte kasutamisel konsulteerida arstiga ja kontrollida selle sobivust isiku üldise hooldusskeemiga, arvestades vajadust suures kirjas väljatrüki või muu abistava tehnoloogilise lahenduse järgi.

Ühilduvus: ühilduvad padjad on näidatud katte hooldussildil.

⚠ **Hoiatused.** Vaadake kate regulaarselt üle, et poleks kahjustusi, ja vahetage vajaduse korral välja. • Kui teil mõni samm ei õnnestu, siis küsige abi. • Padja pind kohandub ümbritseva temperatuuriga. Rakendage sobivad ettevaatusabinõud, eriti kui padi puutub kokku katmata nahaga. • Kui võimalik, kasutage padja tooli külge kinnitamiseks takjakinniseid. Konkse saab tellida.

Katte paigaldamine

1. Kasutage suunamiseks suunasilti (A) ja pange padi katte sisse.

   Veenduge, et õhutaskud (B) oleksid ülevalpool ja katte mittelibisev aluskiht (Y) oleks allpool.

   Padja esikülg (X) ja täiteklapp (C) peavad olema suunatud tõmbluku (D) poole.

2. Kui kõik osad on katte sees, sh ka täiteklapp, siis tõmmake lukk kinni. Padi peab olema katte sees lapiti, kõik õhutaskud kaetud.

Katte eemaldamine: avage tõmblukk ja võtke kate padja ümbert ära.

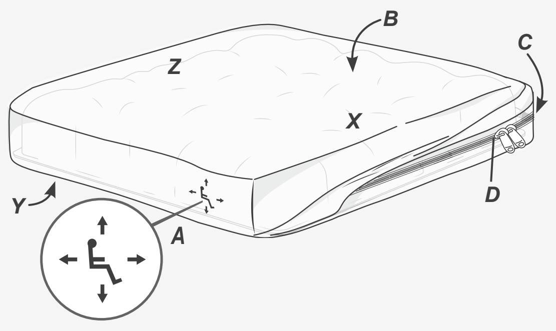

A Suunasilt
B Õhutaskud
C Täiteklapp
D Tõmblukk
X Esiosa
Y Alumine osa
Z Tagaosa

Katte hooldamine

⚠ **Hoiatused.** Puhastage toodet regulaarselt ja kui see mustaks saab. Kui toode saab mustaks või seda soovib kasutada teine isik, siis tuleb seda puhastada ja desinfitseerida. Kontrollige, kas toode funktsioneerib õigesti. • Järgige kõiki desinfektsioonivahendi tootja juhiseid. • See toode ei nõua steriliseerimist; MITTE autoklaavida.

Märkused. Eemaldage kõik konksuga kinnitused katte alumise serva küljest, et tagada põhjalik puhastamine ja desinfitseerimine. • Pesta koos sama värvi riideesemetega.

Puhastamine: eemaldage kate. Masinpeske sooja vee ja õrnatoimelise pesuvahendiga, trummelkuivatage õrnal režiimil või pühkige puhtaks neutraalse pesuvahendi ja veega. Loputage põhjalikult. Trummelkuivatage õrnal režiimil või laske õhu käes kuivada.

40C ⊙ I

Desinfitseerimine: peske käsitsi, kasutades 1 osa klooriga valgendit 9 osa vee kohta. Laske valgendil 10 minutit märjalt mõjuda, seejärel loputage põhjalikult või masinpeske kuuma veega (60 °C). Trummelkuivatage õrnal režiimil või laske õhu käes kuivada.

+ △ 1:9 või 60C
⊙ I

Märkus desinfitseerimise kohta: NSF-protokolli P172 sertifikaadiga pesumasinad on mõeldud vett kuumutama kuni 60 °C. Soovitus: käsitsi pestes kasutage toatemperatuuril vett.

Sümbolite sõnastik

REF Mudeli number	WDH Suurus (laius × sügavus × kõrgus)	CL Puhastusjuhised	40C Soe ja õrn masinpesu	Käsipesu
FITS Sobib	Tootmiskuupäev	DI Desinfitseerimis-juhised	60C Masinpesu kuum, tavaline, näidatud temperatuuril	⊙ Trummelkuivatus õrnal režiimil
LOT Partii kood	✓ Vastab tuleohutusnõuetele	Tootja	△ 1:9 Valgendi (1 osa valgendit, 9 osa vett)	
MD Meditsiiniseade	Tutvuge kasutusjuhendiga	EC REP Volitatud esindaja Euroopa Ühenduses		

Katte materjalid. Kahesuunaliselt veniv vedelikukindel pealiskiht ja küljed, mittelibisev põhi, katte tagaosas tõmblukk. Materjalisisalduse ja tuleohutusnõuete kohta vt katte hooldusetiketti. Katte eeldatav kasutusiga: 1 aasta.

Kasutuselt kõrvaldamine. Juhendis kirjeldatud toodete osad ei põhjusta teadaolevaid keskkonnaohte, kui neid kasutatakse õigesti ja kui need kõrvaldatakse kasutusest kõigi kohalike/piirkondlike eeskirjade kohaselt. Kasutusest kõrvaldamisel käsitlege seda kui meditsiinijäädet ja kõrvaldage kooskõlas kohalike meditsiinijäätmete kõrvaldamise juhistega. Põletage koos muude meditsiinijäätmetega. Põletamine peab toimuma kvalifitseeritud ja litsentsitud jäätmekäitlusrajatises.

Piiratud garantii periood: 6 kuud. Vt ka piiratud garantii lisa, mis tarnitakse koos padjaga, või võtke ühendust klienditoega.

ROHO® on ettevõtte Permobil registreeritud kaubamärk.
ROHO, Inc. on ettevõtte Permobil Seating and Positioning osa.
Tooteteavet muudetakse vajaduse järgi, kehtiv tooteteave on saadaval aadressil permobilus.com

---

FI - Finnish

ROHO®-tyynynpäällinen vaativaan käyttöön (COV-HD)

Käyttöohjeet

Katso tämän päällisen käyttöä koskevia lisätietoja yhteensopivan ROHO-tyynyn mukana tulleista käyttöohjeista.

Toimittaja: Tämä opas täytyy antaa tämän tuotteen käyttäjälle.
Käyttäjä (yksityinen henkilö tai hoitaja): Lue ohjeet ennen tuotteen käyttöä ja säästä ne myöhempää tarvetta varten.

Tapahtumista raportointi: Vakavissa vaaratilanteissa tai tapaturmissa tulee ottaa yhteyttä asiakastukeen.

"⚠ Varoitus" tarkoittaa, että annettujen ohjeiden laiminlyönti voi johtaa mahdollisesti vaaralliseen tilanteeseen ja aiheuttaa sen seurauksena vakavan tapaturman.

Käyttötarkoitus: ROHO-tyynynpäällinen vaativaan käyttöön on nesteitä hylkivä tekstiilisuojus, joka on tarkoitettu suojaamaan tyynyä kiinteältä lialta tai nesteiltä.

Käyttötarkoitusilmoituksen lisäksi kliinikolta tulee pyytää ohjeita tämän päällisen käytöstä henkilön kokonaishoidossa sekä tarvittaessa suurikokoisilla kirjaimilla tulostettujen käyttöohjeiden tai muun aputekniikan saamiseksi.

Yhteensopivuus: Yhteensopivat tyynyt on näytetty päällisen hoito-ohje-etiketissä.

⚠ **Varoitukset:** Tarkasta ajoittain päällisen eheys ja vaihda tarpeen mukaan. • Jos et pysty tekemään jotain vaihetta, pyydä apua. • Tyynyn pinta mukautuu ympäristön lämpötilaan. Ryhdy tarvittaviin varotoimiin, varsinkin silloin, kun tyyny tulee kosketukseen suojaamattoman ihon kanssa. • Käytä tarranauhakiinnittimiä, jos se on mahdollista, sillä ne kiinnittävät tyynyn tukevammin istuimeen. Tarranauhakiinnittimiä on saatavana pyynnöstä.

Päällisen asettaminen:

1. Suuntaa tyyny oikeinpäin suuntamerkin (A) avulla ja aseta tyyny päällisen sisään.

   Varmista, että ilmakennot (B) ovat ylöspäin ja päällisen liukumaton pohja (Y) on alaspäin.

   Tyynyn etuosan (X) ja täyttöventtiilin (C) tulee olla kohti vetoketjua (D).

2. Sulje vetoketju kokonaan, kun kaikki osat (täyttöventtiili mukaan lukien) on työnnetty päällisen sisään. Tyynyn tulee olla tasaisesti päällisen sisällä niin, että kaikki ilmakennot ovat peitossa.

Päällisen poistaminen: Avaa vetoketju ja ota päällinen pois tyynystä.

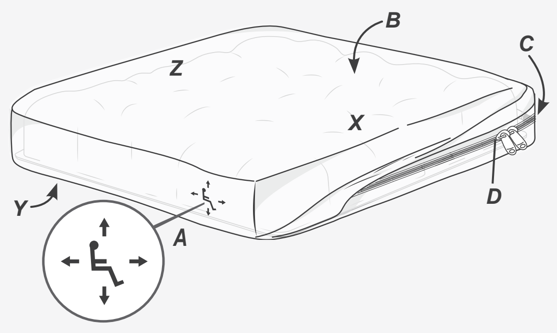

A Suuntamerkki
B Ilmakennot
C Täyttöventtiili
D Vetoketju
X Etuosa
Y Pohja
Z Takaosa

Päällisen hoito:

⚠ **Varoitukset:** Puhdista tuote säännöllisesti ja silloin, kun se likaantuu. Jos tuote likaantuu, puhdista se ensin ja desinfioi sitten. Toimi samoin tuotteen eri käyttäjien välillä. Tarkista, että tuote toimii oikein. • Noudata kaikkia valkaisuaineen valmistajan antamia turvallisuusohjeita. • Tätä tuotetta ei tarvitse steriloida. Sitä EI SAA autoklavoida.

Huomautuksia: Irrota mahdolliset tarranauhan palat päällisen pohjasta ennen puhdistusta ja desinfiointia. • Pese samanväristen kanssa.

Puhdistaminen: Poista päällinen. Pese koneessa lämpimällä vedellä ja miedolla pesuaineella hienopesuohjelmaa käyttäen tai pyyhi puhtaaksi neutraalilla pesuaineella ja vedellä. Huuhtele huolellisesti. Kuivaa kuivausrummussa alhaisessa lämpötilassa tai anna kuivua.

40C ⊙ I

Desinfiointi: Käsinpesu käyttämällä liuosta, jossa on 1 osa valkaisuainetta ja 9 osaa vettä. Pidä tuotetta valkaisuaineliuoksella kasteltuna 10 minuuttia ja huuhtele sitten huolellisesti. Tai pese kuumalla vedellä (60 °C) koneessa. Kuivaa kuivausrummussa alhaisessa lämpötilassa tai anna kuivua.

+ △ 1:9 tai 60C
⊙ I

Desinfiointia koskeva huomautus: NSF:n protokollan P172 mukaiset pesukoneet on tehty lämmittämään vesi 60 °C:seen. Suositus: Käytä käsinpesussa huoneenlämpöistä vettä.

Symbolien selitykset

REF Mallin numero	WDH Koko (leveys x syvyys x korkeus)	CL Puhdistusohjeet	40C Konepesu lämpimässä vedessä hienopesuohjelmalla	Käsinpesu
FITS Sopivuus	Valmistuspäivä	DI Desinfiointiohjeet	60C Konepesu kuumassa vedessä, normaalilla ohjelmalla, osoitetussa lämpötilassa	⊙ Varovainen rumpukuivaus
LOT Eräkoodi	✓ Täyttää palo-turvallisuusvaatimukset	Valmistaja	△ 1:9 Valkaisuaine (1 osa valkaisuainetta ja 9 osaa vettä)	
MD Lääkinnällinen laite	Tutustu käyttöohjeisiin	EC REP Valtuutettu edustaja Euroopan yhteisössä		

Päällisen materiaalit: Kahteen suuntaan joustava, nesteitä hylkivät yläpinta ja sivut, liukumaton pohja ja etupuolella sijaitseva vetoketju. Katso materiaalit ja paloturvallisuusvaatimusten noudattaminen päällisen hoito-ohjelapusta. Päällisen odotettu käyttöikä: 1 vuosi.

Hävittäminen: Tässä oppaassa olevien tuotteiden osiin ei liity mitään tunnettuja ympäristövaaroja, kun tuotetta käytetään asianmukaisesti ja se hävitetään paikallisten/alueellisten määräysten mukaisesti. Käsittele tuotetta sen käyttöiän päättyessä terveydenhuollon jätteenä ja hävitä se terveydenhuollon jätteitä koskevien paikallisten ohjeiden mukaisesti. Voidaan polttaa muiden terveydenhuollon jätteiden kanssa. Polttohävityksen saa tehdä vain asiantunteva, luvallinen jätehuoltolaitos.

Rajoitetun takuun ehdot: 6 kuukautta; ks. myös tyynyn mukana tullutta rajoitetun takuun liitettä tai ota yhteys asiakastukeen.

ROHO® on Permobilin rekisteröity tavaramerkki.
ROHO, Inc. on osa Permobil Seating and Positioning -yhtiötä.
Tuotetietoja muutetaan tarpeen mukaan. Tuoreimmat tuotetiedot ovat saatavilla osoitteesta permobilus.com.

EL - ελληνικά (Greek)

Κάλυμμα μαξιλαριού βαριάς χρήσης ROHO® Heavy Duty (COV-HD)

Οδηγίες χρήσης

Για πρόσθετες πληροφορίες σχετικά με τη χρήση αυτού του καλύμματος, ανατρέξτε στις οδηγίες που συνοδεύουν το συμβατό μαξιλάρι ROHO.

Προμηθευτής: Αυτό το εγχειρίδιο πρέπει να παραδίνεται στον χρήστη αυτού του προϊόντος.

Χειριστής (μεμονωμένο άτομο ή φροντιστής): Πριν από τη χρήση αυτού του προϊόντος, διαβάστε τις οδηγίες και αποθηκεύστε τις για μελλοντική χρήση.

Αναφορά περιστατικών: Σε περίπτωση σοβαρού περιστατικού ή τραυματισμού, επικοινωνήστε με την Εξυπηρέτηση πελατών.

«⚠ Προειδοποίηση» Υποδεικνύει ότι η μη τήρηση των καθορισμένων οδηγιών θα μπορούσε να οδηγήσει σε επικίνδυνες συνθήκες και να προκληθεί σοβαρός τραυματισμός.

Χρήση για την οποία προορίζεται: Το κάλυμμα μαξιλαριού βαριάς χρήσης ROHO Heavy Duty είναι ένα υφασμάτινο περίβλημα που προορίζεται για την προστασία του μαξιλαριού από στερεούς ρύπους ή υγρά.

Επιπλέον της δήλωσης σχετικά με τη χρήση για την οποία προορίζεται, θα πρέπει να συμβουλεύεστε ιατρό αναφορικά με τη χρήση αυτού του καλύμματος στο πλαίσιο του συνολικού σχήματος περίθαλψης του ατόμου, συμπεριλαμβανομένης οποιασδήποτε ανάγκης για εκτύπωση των οδηγιών με μεγάλη γραμματοσειρά ή για χρήση άλλης τεχνολογίας υποβοήθησης.

Συμβατότητα: Τα συμβατά μαξιλάρια εμφανίζονται στην ετικέτα φροντίδας του καλύμματος.

⚠ **Προειδοποιήσεις:** Κατά καιρούς, να ελέγχετε το κάλυμμα για ζημιές και να το αντικαθιστάτε, όπως απαιτείται. • Αν δεν έχετε τη δυνατότητα να εκτελέσετε οποιαδήποτε από τα βήματα, ζητήστε βοήθεια. • Η επιφάνεια του μαξιλαριού θα εγκλιματιστεί στην θερμοκρασία περιβάλλοντος. Λάβετε τις κατάλληλες προφυλάξεις, ειδικά όταν το μαξιλάρι θα έλθει σε επαφή με απροστάτευτο δέρμα. • Όποτε είναι δυνατό, χρησιμοποιείτε εξαρτήματα στερέωσης με άγκιστρο και βρόχο (velcro), για να στερεώνετε καλύτερα το μαξιλάρι στο κάθισμα. Εξαρτήματα στερέωσης με άγκιστρο διατίθενται κατόπιν αιτήματος.

Τοποθέτηση του καλύμματος:

1. Χρησιμοποιώντας το επίθεμα προσδιορισμού κατεύθυνσης (A) για σωστό προσανατολισμό, τοποθετήστε το μαξιλάρι στο εσωτερικό του καλύμματος.

   Βεβαιωθείτε ότι οι κυψέλες αέρα (B) είναι στραμμένες προς τα επάνω και ότι το αντιολισθητικό κάτω μέρος του καλύμματος (Y) είναι στραμμένο προς τα κάτω.

   Το εμπρός μέρος (X) του μαξιλαριού και η βαλβίδα διόγκωσης (C) θα πρέπει να είναι στραμμένα προς το φερμουάρ (D).

2. Με όλα τα εξαρτήματα, συμπεριλαμβανομένης της βαλβίδας διόγκωσης, τοποθετημένα στο εσωτερικό του καλύμματος, κλείστε πλήρως το φερμουάρ. Το μαξιλάρι θα πρέπει να είναι τοποθετημένο επίπεδα στο εσωτερικό του καλύμματος και όλες οι κυψέλες αέρα να είναι καλυμμένες.

Αφαίρεση καλύμματος: Ανοίξτε το φερμουάρ και αφαιρέστε το κάλυμμα από το μαξιλάρι.

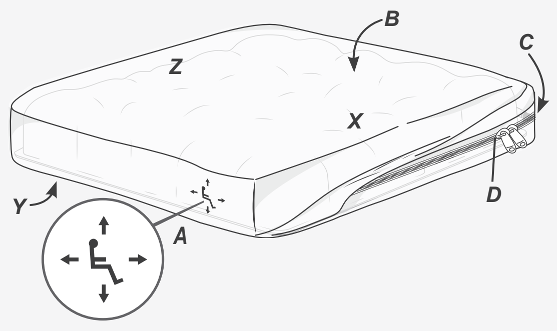

A Επίθεμα προσδιορισμού κατεύθυνσης
B Κυψέλες αέρα
C Βαλβίδα διόγκωσης
D Φερμουάρ
X Εμπρός
Y Κάτω μέρος
Z Πίσω μέρος

Φροντίδα καλύμματος:

⚠ **Προειδοποιήσεις:** Καθαρίζετε το προϊόν τακτικά και όποτε λερώνεται. Αν το προϊόν λερωθεί ή μεταξύ των χρήσεων από διαφορετικά άτομα, πρώτα να το καθαρίζετε και έπειτα να το απολυμαίνετε. Ελέγχετε το προϊόν για σωστή λειτουργία. • Ακολουθείτε όλες τις οδηγίες ασφαλείας που αναγράφονται στο δοχείο της χλωρίνης. • Αυτό το προϊόν δεν χρειάζεται αποστείρωση, ΜΗΝ το αποστειρώνετε σε αυτόκαυστο.

Σημειώσεις: Πριν από τον καθαρισμό και την απολύμανση, αφαιρείτε τυχόν τεμάχια διατάξεων στερέωσης με άγκιστρο από το κάτω μέρος του καλύμματος. • Πλένετε μαζί με παρόμοια χρώματα.

Καθαρισμός: Αφαιρέστε το κάλυμμα. Πλύνετε στο πλυντήριο με ζεστό νερό, με ήπιο απορρυπαντικό, στον ήπιο κύκλο ή καθαρίστε σκουπίζοντας με ουδέτερο απορρυπαντικό και νερό. Ξεπλύνετε σχολαστικά. Στεγνώστε σε στεγνωτήριο στον ελαφρύ κύκλο ή στεγνώστε στον αέρα.

40C ⊙ I

Απολύμανση: Πλύνετε στο χέρι, χρησιμοποιώντας 1 μέρος υγρής οικιακής χλωρίνης σε 9 μέρη νερού. Διατηρήστε το προϊόν διαβρεγμένο με το διάλυμα χλωρίνης επί 10 λεπτά και, έπειτα, ξεπλύνετε σχολαστικά. Διαφορετικά, πλύνετε στο πλυντήριο με ζεστό νερό (60 °C). Στεγνώστε σε στεγνωτήριο στον ελαφρύ κύκλο ή στεγνώστε στον αέρα.

+ △ 1:9 ή 60C
⊙ I

Σημείωση σχετικά με την απολύμανση: Τα πλυντήρια που είναι πιστοποιημένα σύμφωνα με το πρωτόκολλο NSF P172 είναι σχεδιασμένα να θερμαίνουν το νερό στους 60 °C. Σύσταση: Κατά το πλύσιμο στο χέρι, χρησιμοποιείτε νερό σε θερμοκρασία δωματίου.

Γλωσσάριο συμβόλων

REF Αριθμός μοντέλου	WDH Διαστάσεις (πλάτος x βάθος x ύψος)	CL Οδηγίες καθαρισμού	40C Πλένετε στο πλυντήριο με ζεστό νερό, στον ήπιο κύκλο	Πλένετε στο χέρι
FITS Μεγέθη	Ημερομηνία κατασκευής	DI Οδηγίες απολύμανσης	60C Πλένετε στο πλυντήριο με ζεστό νερό, στον κανονικό κύκλο, στη θερμοκρασία που αναγράφεται	⊙ Στεγνώνετε σε στεγνωτήριο στον ελαφρύ κύκλο
LOT Κωδικός παρτίδας	✓ Πληροί τις απαιτήσεις ευφλεκτότητας	Κατασκευαστής	△ 1:9 Χλωρίνη (1 μέρος χλωρίνης: 9 μέρη νερού)	
MD Ιατροτεχνολογικό προϊόν	Συμβουλευτείτε τις οδηγίες χρήσης	EC REP Εξουσιοδοτημένος αντιπρόσωπος στην Ευρωπαϊκή Κοινότητα		

Υλικά καλύμματος: Επάνω μέρος που τεντώνει προς δύο διευθύνσεις, ανθεκτικό σε υγρά, αντιολισθητικό κάτω μέρος, με φερμουάρ στο εμπρός μέρος του καλύμματος. Ανατρέξτε στην ετικέτα φροντίδας του καλύμματος για πληροφορίες σχετικά με τα υλικά και για οδηγίες συμμόρφωσης με τις απαιτήσεις ευφλεκτότητας. Αναμενόμενη διάρκεια ζωής καλύμματος: 1 χρόνος.

Απόρριψη: Τα εξαρτήματα των προϊόντων που περιγράφονται σε αυτό το εγχειρίδιο δεν σχετίζονται με γνωστούς περιβαλλοντικούς κινδύνους όταν χρησιμοποιούνται με τον κατάλληλο τρόπο και απορρίπτονται σύμφωνα με το σύνολο των τοπικών/περιφερειακών κανονισμών. Στο τέλος της χρήσιμης διάρκειας ζωής τους, θα πρέπει να τα μεταχειρίζεστε ως ιατρικά απόβλητα και να τα απορρίπτετε σύμφωνα με τις τοπικές κατευθυντήριες οδηγίες σχετικά με τα ιατρικά απόβλητα. Αποτεφρώνετε με τα άλλα ιατρικά απόβλητα. Η αποτέφρωση πρέπει να γίνεται από μια πιστοποιημένη, αδειοδοτημένη μονάδα διαχείρισης αποβλήτων.

Διάρκεια Ισχύος Περιορισμένης Εγγύησης: 6 μήνες. Ανατρέξτε επίσης στο Συμπλήρωμα Περιορισμένης Εγγύησης που συνοδεύει το μαξιλάρι ή επικοινωνήστε με το τμήμα Εξυπηρέτησης πελατών.

Το ROHO® είναι σήμα κατατεθέν της Permobil.
Η ROHO, Inc. ανήκει στον όμιλο Permobil Seating and Positioning.
Οι πληροφορίες προϊόντος αλλάζουν όπως χρειάζεται. Οι τρέχουσες πληροφορίες προϊόντος είναι διαθέσιμες στη διεύθυνση permobilus.com.

IS - Íslenska (Icelandic)

ROHO® slitsterk púðahlíf (COV-HD)

Notkunarleiðbeiningar

Frekari upplýsingar um notkun þessarar hlífar má finna í leiðbeiningunum sem fylgja með samhæfum ROHO-púða.

Birgir: Notandi vörunnar verður að fá þessa handbók.
Notandi (einstaklingur eða umönnunaraðili): Fyrir notkun á vörunni skal lesa leiðbeiningarnar og geyma þær til frekari nota.

Skýrslur um óhöpp: Hafið samband við þjónustuver ef alvarlegt óhapp eða meiðsl eiga sér stað.

„⚠ Viðvörun" gefur til kynna að ef þessum tilteknu leiðbeiningum er ekki fylgt gæti það valdið hættuástandi og jafnvel alvarlegum meiðslum.

Fyrirhuguð notkun: ROHO slitþolin púðahlíf er vökvaheld hlíf sem er ætlað að vernda púðann fyrir óhreinindum í föstu formi eða vökva.

Til viðbótar við tilgreinda fyrirhugaða notkun ætti að hafa samband við lækni varðandi notkun þessarar hlífar með tilliti til meðferðar viðkomandi einstaklings, þar með talið þörf á leiðbeiningum í stóru letri eða annarri stoðtækni.

Samhæfi: Samhæfir púðar eru tilgreindir á þvottamiða hlífarinnar.

⚠ **Varnaðarorð:** Leitið reglulega eftir skemmdum á hlífinni og skiptið henni út ef þörf er á. • Ef þið getið ekki framkvæmt einhver af skrefunum skal leita aðstoðar. • Yfirborð púðans aðlagar sig að umhverfishitastiginu. Sýnið aðgát, sér í lagi þegar púðinn kemst í snertingu við óvarða húð. • Þegar hægt er skal nota króka og lykkjur til að festa púðann betur við stólinn. Krókar eru fáanlegir ef um það er beðið.

Staðsetning hlífar:

1. Hafið stefnumerkið (A) til hliðsjónar til að finna rétta staðsetningu og setjið púðann inn í hlífina.

   Gangið úr skugga um að loftopin (B) vísi upp og neðri hlið hlífarinnar með skriðvörninni (Y) vísi niður.

   Framhlið (X) púðans og blásturslokinn (C) ættu að vísa að rennilásnum (D).

2. Settu alla íhluti inn í hlífina, þar með talið blásturslokann, og renndu rennilásnum alveg fyrir. Púðinn ætti að liggja flatur inni í hlífinni og hylja öll loftopin.

Hlíf fjarlægð: Renndu frá og taktu púðann úr hlífinni.

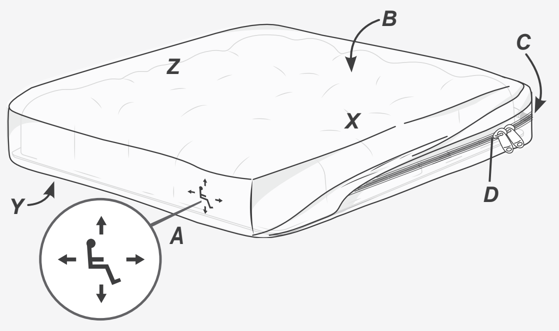

A Stefnumerki
B Loftop
C Blástursloki
D Rennilás
X Að framan
Y Að neðanverðu
Z Til baka

Umhirða hlífar:

⚠ **Varnaðarorð:** Þrífið vöruna reglulega og þegar hún er óhrein. Ef varan verður óhrein, eða á milli þess sem hún er notuð af tveimur einstaklingum, skal fyrst þrífa hana og því næst sótthreinsa. Athugið hvort varan virki sem skyldi. • Fylgið öllum öryggisreglum framleiðanda klórsins. • Ekki þarf að dauðhreinsa þessa vöru; EKKI MÁ gufusæfa hana.

Athugasemdir: Fjarlægið alla króka neðst af hlífinni áður en hún er þrifin og sótthreinsuð. • Þvoið með svipuðum litum.

Þrif: Fjarlægið hlífina. Þvoið í þvottavél á heitu þvottaprógrammi með mildu þvottaefni, á stillingu fyrir viðkvæman þvott, eða strjúkið af hlífinni með hlutlausu hreinsiefni og vatni. Skolið vandlega. Þurrkið í þurrkara við lágan hita eða hengið upp til þerris.

40C ⊙ I

Sótthreinsun: Skolið í höndum með 1 hluta af fljótandi heimilisklór á móti 9 hlutum af vatni. Hafið vöruna í klórlausninni í 10 mínútur og skolið síðan vandlega. Einnig má þvo í þvottavél í heitu vatni (60 °C). Þurrkið í þurrkara við lágan hita eða hengið upp til þerris.

+ △ 1:9 eða 60C
⊙ I

Athugasemd um sótthreinsun: Þvottavélar sem eru vottaðar samkvæmt NSF-reglu P172 eru hannaðar til að hita vatn að 60 °C. Tilmæli: Við handþvott skal nota vatn við stofuhita.

Orðalisti yfir tákn

REF Tegundarnúmer	WDH Stærð (breidd x dýpt x hæð)	CL Leiðbeiningar um þrif	40C Heitt þvottaprógramm á stillingu fyrir viðkvæman þvott	Handþvottur
FITS Stærðir	Dagsetning framleiðslu	DI Sótthreinsunar-leiðbeiningar	60C Heitt þvottaprógramm, venjulegt, á hitastiginu sem tilgreint er	⊙ Þurrkið í þurrkara við lágan hita
LOT Lotunúmer	✓ Uppfyllir kröfur um eldfimi	Framleiðandi	△ 1:9 Klór (1 hluti klór: 9 hlutar vatn)	
MD Lækningatæki	Lesið notkunar-leiðbeiningarnar	EC REP Viðurkenndur fulltrúi innan Evrópubandalagsins		

Efni í hlíf: Tvíhliða teygjanlegt efni ofan á og á hliðum, botn með skriðvörn og rennilás fremst á hlífinni. Upplýsingar um innihald efna og samhæfi við reglur um eldfimi má finna á þvottamiða hlífarinnar. Væntanlegur endingartími hlífar: 1 ár.

Förgun: Íhlutir varanna í þessari handbók tengjast ekki neinum þekktum áhættuþáttum fyrir umhverfið ef vörurnar eru notaðar með réttum hætti og þeim fargað í samræmi við allar staðbundnar/gildandi reglugerðir. Við lok endingartímans skal meðhöndla vöruna sem úrgang frá heilbrigðisþjónustu og farga henni í samræmi við gildandi reglur um förgun slíks úrgangs. Brennið með öðrum úrgangi frá heilbrigðisþjónustu. Brennsla þarf að vera á vegum hæfrar sorphreinsunarstöðvar með tilskilin leyfi.

Tímabil takmarkaðrar ábyrgðar: 6 mánuðir, sjá einnig viðauka um takmarkaða ábyrgð sem fylgir með púðanum, eða hafið samband við þjónustuver.

ROHO® er skráð vörumerki í eigu Permobil.
ROHO, Inc. er hluti Permobil Seating and Positioning.
Upplýsingum um vörur er breytt eftir þörfum. Núgildandi upplýsingar um vörur eru tiltækar á permobilus.com.

LT - lietuvių kalba (Lithuanian)

ROHO® patvarus pagalvėlės užvalkalas (COV-HD)

Naudojimo instrukcija

Papildomos informacijos apie šio užvalkalo naudojimą rasite su atitinkama ROHO pagalvėle pateikta instrukcija.

Tiekėjui: šią instrukciją reikia duoti šio gaminio naudotojui.
Operatoriui (asmeniui ar slaugytojui): prieš naudodami šį gaminį, perskaitykite instrukcijas ir išsaugokite, kad galėtumėte ateityje prireikus pasižiūrėti.

Pranešimas apie incidentus: pavojingo incidento ar sužalojimo atveju kreipkitės į klientų aptarnavimo tarnybą.

„⚠ Įspėjimas“ reiškia, kad nesilaikant nurodytų instrukcijų gali susidaryti pavojingos sąlygos, lemsiančios rimtą sužalojimą.

Numatytoji paskirtis: ROHO patvarus pagalvėlės užvalkalas – tai skysčiui nepralaidus tekstilinis apvalkalas, skirtas pagalvėlei nuo kietųjų nešvarumų apsaugoti.

Be nurodytos numatytosios paskirties, reikėtų kreiptis į gydytoją dėl šio užvalkalo naudojimo asmens bendrosios priežiūros režimu ir, jeigu reikia, instrukcijų didelėmis raidėmis arba kitos pagalbinės technologijos.

Suderinamumas: tinkamos pagalvėlės yra nurodytos ant užvalkalo priežiūros etiketės.

⚠ **Įspėjimai:** reguliariai tikrinkite užvalkalą, ar nėra pažeidimų, ir, jeigu reikia, pakeiskite. • Jeigu negalite atlikti jokių veiksmų, kreipkitės pagalbos. • Pagalvėlės paviršius prisitaikys prie aplinkos temperatūros. Imkitės tinkamų atsargumo priemonių, ypač kai pagalvėlė liesis prie neapsaugotos odos. • Kai įmanoma, naudokite kabliukų ir kilpelių tvirtinimo elementus pagalvėlei prie kėdės pritvirtinti. Šių tvirtinimo elementų galima gauti paprašius.

Užvalkalo užvilkimas

1. Tinkamai krypčiai nustatyti naudodami krypties nustatymo lopą (A), įdėkite pagalvėlę į užvalkalą.

   Įsitikinkite, kad oro pripildyti elementai (B) būtų viršuje, o užvalkalo neslystanti apačia (Y) būtų nukreipta žemyn.

   Pagalvėlės priekinė dalis (X) ir pripūtimo ventilis (C) turi būti nukreipti į užtrauktuką (D).

2. Sukišę visus komponentus, įskaitant pripūtimo ventilį, į užvalkalą, visiškai užsekite užtrauktuką. Pagalvėlė turi būti paguldyta užvalkale, uždengus visus oru pripildytus elementus.

Užvalkalo nuėmimas: atsekite užtrauktuką ir nuimkite užvalkalą nuo pagalvėlės.

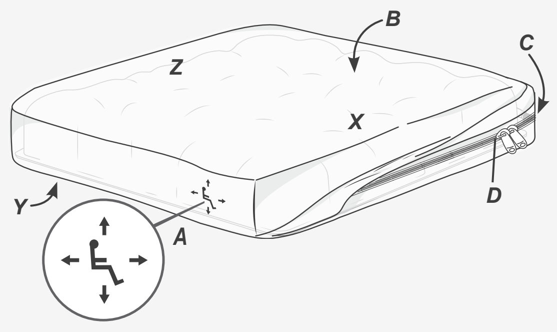

A	Krypties nustatymo lopas	**X**	Priekis
B	Oru pripildyti elementai	**Y**	Apačia
C	Pripūtimo ventilis	**Z**	Galas
D	Užtrauktukas		

Užvalkalo priežiūra

⚠ **Įspėjimai:** reguliariai ir kai jis tampa nešvarus valykite gaminį. Jeigu gaminys tampa nešvarus arba tarp naudojimo skirtingiems asmenims, pirmiausia gaminį išvalykite, po to dezinfekuokite. Patikrinkite, ar gaminys tinkamai veikia. • Laikykitės visų gamintojo saugos rekomendacijų, nurodytų ant baliklio pakuotės. • Šio gaminio nereikia sterilizuoti; NEAUTOKLAVUOKITE.

Pastabos. Prieš valydami ir dezinfekuodami nuo užvalkalo apačios nuimkite visus kabliukų tvirtinimo elementus. • Skalbkite su panašių spalvų skalbiniais.

Valymas: nuimkite užvalkalą. Plaukite skalbyklėje šiltu vandeniu su švelnia skalbimo priemone švelniu ciklu arba švariai nušluostykite neutraliu plovikliu ir vandeniu. Gerai išskalaukite. Džiovinkite džiovyklėje nedideliu intensyvumu arba natūraliai.

40C ⊙ I

Dezinfekavimas: plaukite rankomis, naudodami buitinį skystą baliklį su vandeniu santykiu 1:9. Laikykite gaminį 10 minučių sudrėkintą baliklio tirpalu, tada kruopščiai išskalaukite. Arba plaukite skalbyklėje karštame vandenyje (60 °C). Džiovinkite džiovyklėje nedideliu intensyvumu arba natūraliai.

✋ + △ 1:9 arba 60C

⊙ I

Pastabos apie sanitariją: pagal NSF P172 protokolą patvirtintos skalbyklės gali pašildyti vandenį iki 60 °C. Rekomendacija: kai skalbiate rankomis, naudokite kambario temperatūros vandenį.

Simbolių žodynėlis

REF	Modelio numeris	WDH	Dydis (plotis x gylis x aukštis)	CL	Valymo nurodymai	40C	Skalbti skalbyklėje šiltu vandeniu švelniai	✋	Skalbti rankomis
FITS	Atitikimas	⌂	Pagaminimo data	DI	Dezinfekavimo instrukcijos	60C	Skalbti skalbyklėje karštame vandenyje, įprastai nurodytoje temperatūroje	⊙	Džiovinti džiovyklėje nedideliu intensyvumu
LOT	Partijos kodas	☑	Atitinka degumo reikalavimus	🏭	Gamintojas	△ 1:9	Baliklis (1 dalis baliklio: 9 dalys vandens)		
MD	Medicinos priemonė	ℹ	Skaityti naudojimo instrukcijas	EC REP	Įgaliotasis atstovas Europos Bendrijoje				

Užvalkalo medžiagos: dviem kryptimis elastinga, skysčiui nepralaidi viršutinė dalis ir šonai, neslystanti apačia ir užtrauktukas, esantis užvalkalo priekyje. Medžiagų sudėtį ir atitikimą degumo reikalavimams rasite nurodytą užvalkalo priežiūros etiketėje. Numatoma užvalkalo naudojimo trukmė: 1 metai.

Šalinimas: šiame vadove nurodytų gaminių komponentai nėra susiję su jokiais žinomais pavojais aplinkai, kai yra tinkamai naudojami ir šalinami pagal visas vietos / regiono taisykles. Naudojimo trukmės pabaigoje tvarkykite kaip sveikatos priežiūros atliekas ir šalinkite pagal vietos rekomendacijas sveikatos priežiūros atliekoms. Deginkite kartu su kitomis sveikatos priežiūros atliekomis. Deginimo darbus turi atlikti kvalifikuota, licencijuota atliekų tvarkymo įmonė.

Ribotos garantijos laikotarpis: 6 mėnesiai; taip pat žr. su pagalvėle pateiktą ribotos garantijos priedą arba kreipkitės į klientų aptarnavimo skyrių.

ROHO® yra registruotasis „Permobil“ prekių ženklas.
„ROHO, Inc.“ yra „Permobil Seating and Positioning“ dalis.
Informacija apie gaminį keičiama, kai reikalinga; galiojančią informaciją apie gaminį rasite permobilus.com.

RO - limba română (Romanian)

Husa de pernă rezistentă ROHO® (COV-HD)

Instrucțiuni de utilizare

Pentru informații suplimentare despre utilizarea acestei huse, consultați instrucțiunile furnizate cu perna compatibilă ROHO.

Furnizor: Acest manual trebuie dat utilizatorului acestui produs.
Operator (persoană sau îngrijitor): Înainte de a utiliza acest produs, vă rugăm să citiți instrucțiunile și să le păstrați pentru consultare ulterioară.

Raportarea incidentelor: În cazul în care are loc un eveniment grav sau o vătămare gravă, contactați Serviciul de asistență pentru clienți.

„⚠ Avertisment” Acesta arată că nerespectarea instrucțiunilor specificate poate duce la situații periculoase care pot provoca vătămări grave.

Utilizarea prevăzută: Husa de pernă rezistentă ROHO este o carcasă textilă rezistentă la fluide, destinată să protejeze perna de resturile solide sau de fluide.

Pe lângă citirea declarației de utilizare prevăzută, trebuie consultat și un clinician în legătură cu utilizarea acestei huse în cadrul regimului de îngrijire generală a persoanei respective, inclusiv dacă sunt necesare instrucțiuni tipărite în format mare sau alte tehnologii de asistare.

Compatibilitate: Pernele compatibile sunt indicate pe eticheta de îngrijire a husei.

⚠ **Avertismente:** Inspectați periodic husa pentru a detecta orice semne de deteriorare și înlocuiți-o, dacă este necesar. • Dacă nu puteți întreprinde oricare dintre acești pași, solicitați asistență. • Suprafața pernei se va aclimatiza la temperatura ambientală. Luați măsurile de precauție corespunzătoare, în special când perna va intra în contact cu pielea neprotejată. • Când este posibil, utilizați închizătoarele tip velcro pentru a fixa și mai bine perna de scaun. Închizătoarele tip velcro sunt disponibile la cerere.

Așezarea husei:

1. Utilizați eticheta direcțională (A) pentru orientarea corectă și băgați perna în husă.

   Asigurați-vă că celulele cu aer (B) sunt cu fața în sus și baza anti-alunecare a husei (Y) este cu fața în jos.

   Fața (X) a pernei și supapa de umflare (C) trebuie să fie orientate către fermoar (D).

2. Cu toate componentele introduse în husă, inclusiv supapa de umflare, închideți fermoarul până la capăt. Perna ar trebui să fie în poziție plană în husă cu toate celulele cu aer acoperite.

Îndepărtarea husei: Deschideți fermoarul și îndepărtați husa de pe pernă.

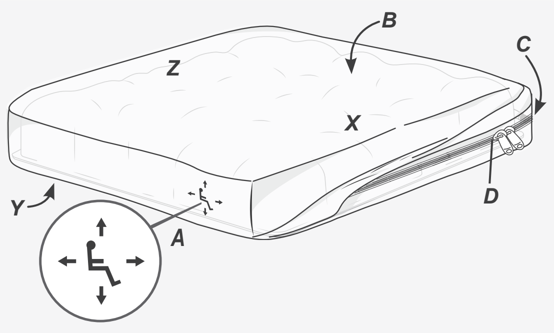

A	Etichetă direcțională	**X**	Față
B	Celule cu aer	**Y**	Bază
C	Supapă de umflare	**Z**	Spate
D	Fermoar		

Îngrijirea husei:

⚠ **Avertismente:** Curățați produsul în mod regulat și când se murdărește. Dacă produsul se murdărește sau dacă urmează să fie folosit de alte persoane, mai întâi curățați-l și apoi dezinfectați-l. Verificați dacă produsul funcționează adecvat. • Respectați indicațiile de siguranță ale producătorului de pe recipientul de înălbitor. • Acest produs nu necesită sterilizare; NU sterilizați prin autoclavare.

Note: Îndepărtați orice piese ale închizătorului tip velcro de la baza husei înainte de curățare și dezinfectare. • Spălați alături de culori similare.

Pentru curățare: Îndepărtați husa. Spălați-o în mașină cu apă caldă și un detergent slab, la un program delicat sau ștergeți-o și curățați-o cu un detergent neutru și apă. Clătiți bine. Uscați în uscătorul de rufe, la temperatură scăzută sau uscați la aer.

40C ⊙ I

Pentru dezinfectare: Spălați manual, folosind 1 parte înălbitor lichid pentru uz casnic la 9 părți apă. Țineți produsul în soluția de înălbire timp de 10 minute, apoi clătiți-l bine. Sau spălați în mașină cu apă fierbinte (60°C). Uscați în uscătorul de rufe, la temperatură scăzută sau uscați la aer.

✋ + △ 1:9 sau 60C

⊙ I

Notă privind igienizarea: Mașinile de spălat certificate conform Protocolului NSF P172 sunt capabile să încălzească apa la 60°C. Recomandări: Când spălați de mână, folosiți apă la temperatura camerei.

Glosar de simboluri

REF	Număr model	WDH	Dimensiuni (lățime x adâncime x înălțime)	CL	Instrucțiuni de curățare	40C	Spălați în mașină cu apă caldă, la un program delicat	✋	Spălați de mână
FITS	Compatibilitate	⌂	Data fabricației	DI	Instrucțiuni de dezinfectare	60C	Spălați în mașină cu apă fierbinte, la temperatura indicată	⊙	Uscați în uscătorul de rufe, la temperatură mică
LOT	Cod lot	☑	Respectă cerințele privind inflamabilitatea	🏭	Producător	△ 1:9	Înălbitor (1 parte înălbitor: 9 părți apă)		
MD	Dispozitiv medical	ℹ	Consultaţi instrucţiunile de utilizare	EC REP	Reprezentant autorizat în Comunitatea Europeană				

Materialele husei: Parte superioară și cele laterale din material cu elasticitate bidirecțională, rezistent la fluide; bază anti-alunecare; cu un fermoar aflat în partea din față a husei. Consultați eticheta de îngrijire a husei pentru a vedea compoziția materialelor și pentru a asigura respectarea cerințelor privind inflamabilitatea. Durata de viață estimată a husei: 1 an.

Eliminare: Componentele produselor din acest manual nu sunt asociate cu niciun pericol cunoscut pentru mediu atunci când sunt utilizate adecvat și când sunt eliminate în conformitate cu toate regulamentele locale/regionale. La sfârșitul duratei de viață utile, tratați husa ca deșeu medical și eliminați-o conform indicațiilor locale privind deșeurile medicale. Incinerați cu alte deșeuri medicale. Incinerarea trebuie să fie făcută de o unitate de gestionare a deșeurilor autorizată și licențiată.

Termen de garanție limitată: 6 luni; vedeți și Suplimentul privind garanția limitată furnizat împreună cu perna sau contactați Serviciul de asistență pentru clienți.

ROHO® este o marcă înregistrată a Permobil.
ROHO, Inc. face parte din Permobil Seating and Positioning.
Informațiile despre produs sunt modificate după cum este necesar; informații curente despre produs sunt disponibile pe permobilus.com.

SK - slovenčina (Slovak)

ROHO® Zosilnený kryt sedačky (COV-HD)

Návod na použitie

Ďalšie informácie o používaní tohto krytu nájdete v návode dodanom s kompatibilnou sedačkou ROHO.

Dodávateľ: tento návod na použitie musí byť dodaný používateľovi tohto výrobku.
Obsluha (fyzická osoba alebo ošetrovateľ): pred použitím tohto výrobku si prečítajte tento návod a uložte si ho na budúce použitie.

Hlásenie nežiaducich udalostí: V prípade závažnej nežiaducej udalosti alebo poranenia kontaktujte zákaznícku podporu.

„⚠ Výstraha“ znamená, že nedodržanie uvedených pokynov môže viesť k vzniku nebezpečných podmienok, ktoré môžu mať za následok závažné poranenie.

Určené použitie: Zosilnený kryt sedačky ROHO je nepremokavé látkové puzdro určené na ochranu sedačky pred pevnými nečistotami alebo kvapalinami.

Okrem vyhlásenia o určenom použití je nutné konzultovať s lekárom používanie tohto krytu v rámci celkového liečebného režimu príslušného používateľa vrátane potreby pokynov vytlačených veľkým písmom alebo potreby inej asistenčnej techniky.

Kompatibilita: Kompatibilné sedačky sú uvedené na štítku starostlivosti o kryt.

⚠ **Výstrahy:** Pravidelne kontrolujte obal, či nedošlo k prípadnému poškodeniu a v prípade potreby ho vymeňte. • Ak nemôžete vykonať akékoľvek kroky, vyhľadajte pomoc. • Povrch sedačky sa prispôsobí okolitej teplote. Vykonajte príslušné bezpečnostné opatrenia, obzvlášť vtedy, keď sedačka bude v kontakte s nechránenou pokožkou. • Keď je to možné, použite na ďalšie zaistenie sedačky na vozíku háčikové a slučkové upevňovacie prvky. Háčikové upevňovacie prvky sú dostupné na základe požiadania.

Založenie krytu:

1. Pomocou smerového štítka (A) ukazujúceho správnu orientáciu vložte sedačku do krytu.

   Uistite sa, že vzduchové bunky (B) sú otočené nahor a nekĺzavé dno krytu (Y) je otočené nadol.

   Predná strana (X) sedačky a nafukovací ventil (C) majú byť na strane zipsu (D).

2. Keď sú všetky súčasti zasunuté v kryte vrátane nafukovacieho ventilu, zips úplne zatvorte. Sedačka by mala ležať v kryte naplocho tak, aby boli zakryté všetky vzduchové bunky.

Odstránenie krytu: Otvorte zips a stiahnite kryt zo sedačky.

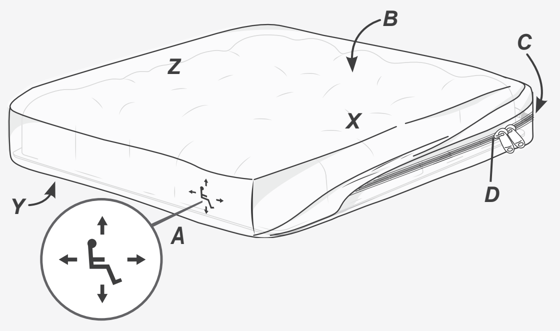

A	Smerový štítok	**X**	Predná strana
B	Vzduchové bunky	**Y**	Dno
C	Nafukovací ventil	**Z**	Zadná strana
D	Zips		

Starostlivosť o kryt:

⚠ **Výstrahy:** Výrobok čistite pravidelne a vtedy, keď sa znečistí. Ak sa výrobok znečistí alebo sa majú používatelia vystriedať, najprv výrobok vyčistite, a potom ho dezinfikujte. Skontrolujte správne fungovanie výrobku. • Dodržiavajte všetky bezpečnostné usmernenia od výrobcu uvedené na nádobe s bielidlom. • Tento výrobok nevyžaduje sterilizáciu. NESTERILIZUJTE v autokláve.

Poznámky: Pred čistením a dezinfekciou odstráňte všetky háčikové upevňovacie prvky z dna krytu. • Perte s výrobkami podobnej farby.

Čistenie: Stiahnite kryt. Operte v práčke jemným čistiacim prostriedkom, na cykle šetrného prania, alebo vytrite dočista neutrálnym čistiacim prostriedkom a vodou. Dôkladne vypláchajte. Vysušte v sušičke pri nízkych otáčkach alebo nechajte vyschnúť na vzduchu.

40C ⊙ I

Dezinfekcia: Ručne operte. Použite 1 diel tekutého bielidla pre domácnosti na 9 dielov vody. Výrobok nechajte namočený v roztoku bielidla 10 minút, potom dôkladne vypláchajte. Prípadne operte v práčke v horúcej vode (60 °C). Vysušte v sušičke pri nízkych otáčkach alebo nechajte vyschnúť na vzduchu.

✋ + △ 1:9 alebo 60C

⊙ I

Poznámka o sanitácii: Práčky certifikované podľa protokolu NSF P172 sú navrhnuté na zohrievanie vody na 60 °C. Odporúčanie: Pri ručnom praní použite vodu s izbovou teplotou.

Vysvetlenie symbolov

REF	Číslo modelu	WDH	Veľkosť (šírka x hĺbka x výška)	CL	Návod na čistenie	40C	Perte v práčke na cykle šetrného prania s teplou vodou	✋	Perte ručne
FITS	Veľkosti	⌂	Dátum výroby	DI	Návod na dezinfekciu	60C	Perte v práčke na bežnom cykle s horúcou vodou pri uvedenej teplote	⊙	Sušte v sušičke pri nízkych otáčkach
LOT	Kód šarže	☑	Vyhovuje požiadavkám na horľavosť	🏭	Výrobca	△ 1:9	Dezinfikujte (1 diel bielidla: 9 dielov vody)		
MD	Zdravotnícka pomôcka	ℹ	Pozrite si návod na použitie	EC REP	Autorizovaný zástupca v Európskom spoločenstve				

Materiály krytu: Dvojsmerne elastická, nepremokavá vrchná časť a boky, nekĺzavé dno so zipsom umiestneným na prednej strane krytu. Pozrite si štítok starostlivosti o kryt, kde nájdete informácie o materiálovom obsahu a zhode s požiadavkami na horľavosť. Predpokladaná životnosť krytu: 1 rok.

Likvidácia: Súčasti výrobku uvedeného v tomto návode sa nespájajú so žiadnymi známymi rizikami pre životné prostredie, ak sa správne používajú a ak sa zlikvidujú v súlade s miestnymi/regionálnymi predpismi. Výrobok na konci životnosti považujte za zdravotnícky odpad a likvidujte ho v súlade s miestnymi predpismi pre zdravotnícky odpad. Výrobok zlikvidujte v spaľovni s ostatným zdravotníckym odpadom. Spaľovanie musí vykonať kvalifikované pracovisko odpadového hospodárstva s príslušnou licenciou.

Platnosť obmedzenej záruky: 6 mesiacov; pozrite si dodatok o obmedzenej záruke dodaný so sedačkou alebo kontaktujte zákaznícku podporu.

ROHO® je registrovaná ochranná známka spoločnosti Permobil.
Spoločnosť ROHO, Inc. je súčasťou spoločnosti Permobil Seating and Positioning.
Informácie o výrobku sa menia podľa potreby. Aktuálne informácie o výrobku sú dostupné na stránke permobilus.com.

SL - slovenščina (Slovene)

Visoko zmogljiva prevleka za blazino ROHO® (COV-HD)

Navodila za uporabo

Za dodatne informacije o uporabi te prevleke glejte navodila, priložena združljivi blazini ROHO.

Dobavitelj: Ta priročnik morate izročiti uporabniku tega izdelka.
Upravljavec (uporabnik ali njegov negovalec): Pred uporabo tega izdelka preberite navodila in jih shranite za nadaljnjo uporabo.

Poročanje o neželenih dogodkih: V primeru hude nesreče ali telesne poškodbe se obrnite na službo za podporo strankam.

»⚠ Opozorilo« označuje, da neupoštevanje informacij lahko povzroči nevarnost, zaradi katere lahko pride do hudih telesnih poškodb.

Predvidena uporaba: Visoko zmogljiva prevleka za blazino ROHO je vodoodporna tekstilna vreča, ki se uporablja za zaščito blazine pred trdimi predmeti in tekočinami.

Poleg izjave o predvideni uporabi se glede uporabe te prevleke posvetujte tudi z zdravnikom, ki usmerja splošno oskrbo uporabnika. Posvetujte se tudi o morebitni potrebi po pripravi navodil v veliki pisavi in uporabi drugih podpornih tehnologij.

Združljivost: Združljive blazine so navedene na etiketi, na kateri so navodila za nego prevleke.

⚠ **Opozorila:** Občasno preverite, ali je prevleka poškodovana, in jo po potrebi zamenjajte. • Če katerega koli koraka postopka ne morete izvesti, poiščite pomoč. • Površina blazine se prilagaja temperaturi okolice. Upoštevajte ustrezne previdnostne ukrepe, zlasti kadar je blazina v stiku z nezaščiteno kožo. • Če je mogoče, uporabite pritrdilne kavlje ali zanke za dodatno pritrditev blazine na stol. Pritrdilni kavlji so na voljo na zahtevo.

Namestitev prevleke:

1. Blazino vstavite v prevleko, pri čemer si pomagajte z oznako za smer namestitve (A).

   Zračne komore (B) morajo biti obrnjene navzgor, nedrseča spodnja stran prevleke (Y) pa navzdol.

   Sprednji del blazine (X) in polnilni ventil (C) morata biti na isti strani kot zadrga (D).

2. Vse dele, vključno s polnilnim ventilom, popolnoma pospravite v prevleko in do konca zaprite zadrgo. Blazina mora plosko ležati v prevleki, vse zračne komore morajo biti prekrite.

Odstranitev prevleke: Odprite zadrgo in prevleko odstranite z blazine.

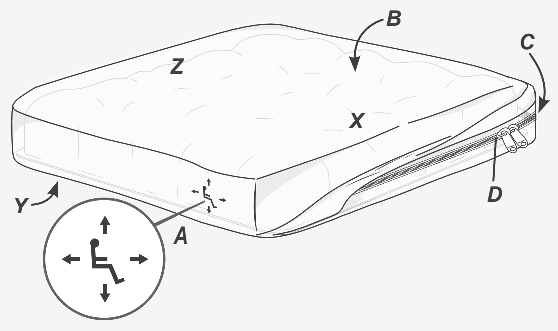

A	Oznaka za smer namestitve	**X**	Sprednja stran
B	Zračne komore	**Y**	Spodnja stran
C	Polnilni ventil	**Z**	Zadnja stran
D	Zadrga		

Nega prevleke:

⚠ **Opozorila:** Izdelek redno čistite in vedno, kadar se umaže. Če se izdelek umaže in pred uporabo pri drugem posamezniku, izdelek očistite in nato še razkužite. Preverite, ali izdelek pravilno deluje. • Upoštevajte vse varnostne napotke proizvajalca na embalaži belila. • Tega izdelka ni treba sterilizirati; NE avtoklavirajte ga.

Opombe: Pred čiščenjem in razkuževanjem odstranite pritrdilne kavlje s spodnje strani prevleke. • Perite s podobnimi barvami.

Čiščenje: Odstranite prevleko. Strojno operite s toplo vodo in z blagim detergentom, uporabite nežen cikel pranja, oziroma jo ročno obrišite z nevtralnim detergentom in vodo. Temeljito jo sperite. Strojno sušite pri nizki temperaturi ali na zraku.

40C ⊙ I

Razkuževanje: Ročno operite, uporabite navadno gospodinjsko belilo, zmešano z vodo v razmerju 1 proti 9. Izdelek pustite 10 minut namočen v raztopini belila, nato ga temeljito sperite. Ali pa ga strojno operite v vroči vodi (60 °C). Strojno sušite pri nizki temperaturi ali na zraku.

✋ + △ 1:9 ali 60C

⊙ I

Opomba o pranju: Pralni stroji s certifikatom NSF po protokolu P172 so zasnovani za segrevanje vode na 60 °C. Priporočilo: Pri ročnem pranju uporabljajte vodo sobne temperature.

Legenda simbolov

REF	Številka modela	WDH	Velikost (širina x globina x višina)	CL	Navodila za čiščenje	40C	Strojno pranje s toplo vodo, nežni cikel	✋	Ročno pranje
FITS	Oznaka ustreznosti	⌂	Datum izdelave	DI	Navodila za razkuževanje	60C	Običajno strojno pranje z vročo vodo, pri navedeni temperaturi	⊙	Strojno sušite pri nizki temperaturi
LOT	Šifra serije	☑	Ustrezna stopnja vnetljivosti	🏭	Izdelovalec	△ 1:9	Belilo (razredčeno z vodo v razmerju 1 : 9)		
MD	Medicinski pripomoček	ℹ	Glejte navodila za uporabo	EC REP	Pooblaščeni predstavnik v Evropski skupnosti				

Materiali prevleke: Dvosmerno raztegljiv vrhnji del in stranice; nedrseča spodnja stran; z zadrgo na sprednji strani prevleke. Sestava materiala in skladnost z zahtevami glede vnetljivosti sta navedeni na oznaki za nego prevleke. Pričakovana življenjska doba prevleke: 1 leto.

Odstranjevanje: Sestavni deli izdelkov v tem priročniku niso povezani z nobeno znano nevarnostjo za okolje, če se uporabljajo pravilno in odstranijo skladno z vsemi lokalnimi/regionalnimi predpisi. Izdelek ob koncu življenjske dobe obravnavajte kot odpadek iz zdravstvenega varstva in ga odstranite skladno s krajevnimi predpisi za tovrstne odpadke. Sežgite ga skupaj z drugimi odpadki iz zdravstvenega varstva. Sežig mora opraviti usposobljen in licenciran center za ravnanje z odpadki.

Obdobje veljavnosti garancijske izjave: 6 mesecev; glejte tudi garancijsko izjavo, ki je priložena izdelku, ali pa se obrnite na službo za podporo strankam.

ROHO® je zaščitena blagovna znamka družbe Permobil.
Družba ROHO, Inc. je del družbe Permobil Seating and Positioning.
Podatki o izdelkih se lahko po potrebi spremenijo; trenutno veljavne informacije o izdelkih so na voljo na spletnem mestu permobilus.com.

TR - Türkçe (Turkisk)

ROHO® Dayanıklı Minder Kılıfı (COV-HD)

Kullanma Talimatı

Bu kılıfı kullanma hakkında ek bilgi için uyumlu ROHO minderi ile sağlanan talimata başvurun.

Tedarikçi: Bu el kitabı bu ürünün kullanıcısına verilmelidir.
Kullanıcı (Kişi veya Bakıcı): Bu ürünü kullanmadan önce talimatı okuyun ve gelecekte referans olması açısından saklayın.

Olay Bildirimi: Ciddi bir olay veya yaralanma durumunda Müşteri Desteği ile irtibat kurun.

“⚠ Uyarı” Belirtilen talimatın izlenmemesinin ciddi yaralanma dahil tehlikeli durumlara yol açabileceğine işaret eder.

Kullanım Amacı: ROHO Dayanıklı Minder Kılıfı, minderi sert kalıntılar veya sıvılardan koruması amaçlanmış, sıvılara karşı dayanıklı bir kumaş muhafazadır.

Kullanım amacı beyanına ek olarak bu minderin kişinin genel bakım rejimi dahilinde kullanımı açısından herhangi bir büyük yazılı talimat veya diğer yardımcı teknoloji gereksinimi dahil olmak üzere bir klinisyene danışılmalıdır.

Uyumluluk: Uyumlu minderler kılıf bakım etiketinde gösterilmiştir.

⚠ **Uyarılar:** Zaman zaman kılıfı hasar açısından inceleyin ve gerekirse değiştirin. • Herhangi bir adımı yapamıyorsanız yardım isteyin. • Minder yüzeyi çevre sıcaklığa uyum sağlayacaktır. Özellikle minder korunmasız cilde temas edecekse uygun önlemleri alın. • Mümkün olduğunda minderi sandalyeye daha sıkı sabitlemek için kanca ve halka tutturucular kullanın. İstek üzerine kanca tutturucular sağlanabilir.

Kılıfı Yerleştirme:

1. Doğru yönlendirme için yönlü yamayı (A) kullanarak minderi kılıf içine yerleştirin.

   Hava hücrelerinin (B) yukarı baktığından ve kılıfın kaymaz alt kısmının (Y) aşağı baktığından emin olun.

   Minderin önü (X) ve şişirme valfi (C) fermuara (D) bakmalıdır.

2. Şişirme valfi dahil tüm bileşenler kılıf içine sokulmuş olarak fermuarı tamamen kapatın. Minder tüm hava hücreleri örtülmüş olarak kılıf içinde yassı bir şekilde durmalıdır.

Kılıfı Çıkarma: Fermuarı açın ve kılıfı minderden çıkarın.

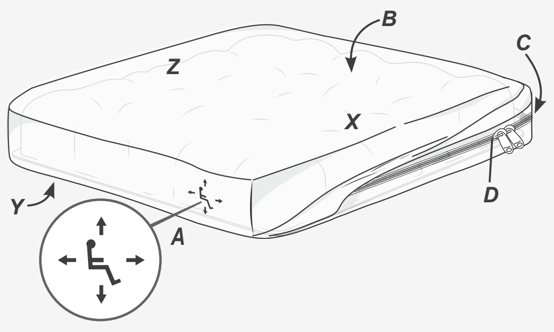

A	Yönlü yama	**X**	Ön
B	Hava hücreleri	**Y**	Alt
C	Şişirme valfi	**Z**	Arka
D	Fermuar		

Kılıf Bakımı:

⚠ **Uyarılar:** Ürünü düzenli olarak ve kirlendiğinde temizleyin. Ürün kirlenirse veya farklı bir kişi tarafından kullanılacaksa önce temizleyip sonra dezenfekte edin. Ürünü uygun çalışması açısından kontrol edin. • Üreticinin çamaşır suyu şişesindeki tüm güvenlik kılavuzlarını izleyin. • Bu ürün sterilizasyon gerektirmez; otoklava SOKMAYIN.

Notlar: Temizlik ve dezenfeksiyon öncesinde kılıfın altından herhangi bir kanca tutturucu parçasını çıkarın. • Benzer renklerle yıkayın.

Temizlemek için: Kılıfı çıkarın. Makinede yumuşak bir deterjanla ve ılık suyla hassas döngüde yıkayın veya nötr deterjan veya suyla silerek temizleyin. İyice durulayın. Kurutma makinesinde düşük hızda veya havada bırakarak kurutun.

40C ⊙ I

Dezenfekte etmek için: 9 kısım suya 1 kısım ev tipi sıvı çamaşır suyu kullanarak elle yıkayın. Ürünü 10 dakikalığına çamaşır suyu çözeltisi ile ıslatın ve sonra iyice durulayın. Veya makinede sıcak suyla (60°C) yıkayın. Kurutma makinesinde düşük hızda veya havada bırakarak kurutun.

✋ + △ 1:9 veya 60C

⊙ I

Mikrop azaltma işlemi hakkında not: NSF Protokolü P172 sertifikasyonlu çamaşır makineleri suyu 60°C'ye ısıtmak üzere tasarlanmıştır. Öneri: Elle yıkarken oda sıcaklığında su kullanın.

Sembol Sözlüğü

REF	Model numarası	WDH	Boyut (genişlik x derinlik x yükseklik)	CL	Temizlik talimatı	40C	Makinede ılık suyla ve hassas döngüde yıkayın	✋	Elle yıkayın
FITS	Büyüklükler	⌂	Üretim tarihi	DI	Dezenfeksiyon talimatı	60C	Makinede gösterilen sıcaklıkta sıcak suyla normal programda yıkayın	⊙	Kurutma makinesinde düşük hızda kurutun
LOT	Parti kodu	☑	Yanıcılık gerekliliklerine uygundur	🏭	Üretici	△ 1:9	Çamaşır suyu (1 kısım çamaşır suyu: 9 kısım su)		
MD	Tıbbi Cihaz	ℹ	Kullanma talimatına başvurun	EC REP	Avrupa Topluluğunda Yetkili Temsilci				

Kılıf Materyalleri: İki yönlü esneme, sıvı geçirmez üst kısım ve yan taraflar; kaymaz alt kısım; kılıfın ön tarafında bulunan bir fermuar ile. Materyal içeriği ve yanıcılık gereklilikleriyle uyum açısından kılıf bakım etiketine başvurun. Kılıfın beklenen ömrü: 1 yıl.

Atma: Bu el kitabındaki ürünlerin bileşenleri uygun şekilde kullanıldıklarında ve tüm yerel/bölgesel düzenlemelerle uyumlu olarak atıldıklarında herhangi bir bilinen çevresel tehlikeyle ilişkili değildir. Faydalı ömrü sonunda sağlık bakımı atığı olarak muamele edin ve yerel sağlık bakımı atığı kılavuzlarına göre atın. Diğer sağlık bakımı atıklarıyla birlikte yakın. Yakma, vasıflı, lisanslı bir atık yönetimi tesisince yapılmalıdır.

Sınırlı Garanti Süresi: 6 ay; ayrıca minderle sağlanan Sınırlı Garanti Ekine bakın veya Müşteri Desteği ile irtibat kurun.

ROHO®, Permobil kuruluşunun tescilli bir ticari markasıdır.
ROHO, Inc., Permobil Seating and Positioning'in bir kısmıdır.
Ürün bilgisi gerektikçe değiştirilir; mevcut ürün bilgisi permobilus.com sitesinde bulunmaktadır.